DRUŠTVO ZA PROJEKTOVANJE I DRUGE USLUGE
„INGPOINT“ d.o.o. Nikšić
ADRESA: VUKA KARADŽIĆA bb; INSTITUT CRNE METALURGIJE AD NIKŠIĆ – KANCELARIJA BR. 158; KONTAKT TELEFON: +382 68 863 465 I +382 67 300 927; E- MAIL: studio@ingpoint.me; PIB: 03395758; PDV: 40/31-03797-8; ŽIRO RAČUN: 520-43188-06(HIPOTEKARNA BANKA)

OBRAZAC 1

Elektronski potpis vodećeg projektanta	Elektronski potpis odgovornog projektanta	Elektronski potpis revidenta	Elektronski potpis nadležnog organa za izdavanje građevinske dozvole
JELENA MEĐEDOVIĆ (Potpis) Digitally signed by JELENA MEĐEDOVIĆ (Potpis) Date: 2026.10.27 14:33:55 +01'00'	JELENA MEĐEDOVIĆ (Potpis) Digitally signed by JELENA MEĐEDOVIĆ (Potpis) Date: 2026.10.27 14:34:06 +01'00'		

INVESTITOR[1]	**MILOVIĆ SAŠA**
OBJEKAT[2]	**POMOĆNI OBJEKAT – TIP1 (GARAŽA)**
LOKACIJA[3]	**KP 857/10 KO KOČANI, ZAHVATU PROSTORNO URBANISTIČKOG PLANA – GENERALNA URBANISTIČKA RAZRADA OPŠTINE NIKŠIĆ**
VRSTA TEHNIČKE DOKUMENTACIJE[4]	**IDEJNO RJEŠENJE ARHITEKTURA**
AUTOR PROJEKTA[5]	**JELENA MEĐEDOVIĆ, spec. sci. arh**
PROJEKTANT[6]	**"INGPOINT" d.o.o. NIKŠIĆ**
ODGOVORNO LICE[7]	**JELENA MEĐEDOVIĆ, spec. sci. arh**
VODEĆI PROJEKTANT[8]	**JELENA MEĐEDOVIĆ, spec. sci. arh** **Lic. br. UPI 09-332/25-3322/2 od 01.10.2025.**
ODGOVORNI PROJEKTANT[9]	**JELENA MEĐEDOVIĆ, spec. sci. arh**
SARADNICI NA PROJEKTU [10]	**OGNJEN BJELICA, spec. sci. arh.** **DR VLADIMIR BOJKOVIĆ, spec. sci. arh.**

[1] Naziv/ime investitora
[2] Naziv objekta koji se gradi
[3] Mjesto gradnje, planski dokument, urbanistička parcela, katastarska opština, katastarska parcela
[4] Idejno rješenje, idejni projekat, glavni projekat, projekat izvedenog stanja, projekat održavanja
[5] Ime i prezime autora projekta
[6] Naziv privrednog društva, pravnog lica odnosno preduzetnika koji je izradio tehničku dokumentaciju, adresa
[7] Ime i prezime odgovornog lica u privrednom društvu ili pravnom licu ili ime i prezime preduzetnika
[8] Ime i prezime odgovornog projektanta
[9] Ime i prezime odgovornog projektanta
[10] Ime i prezime saradnika na izradi dijela tehničke dokumentacije

OBRAZAC 2

IZJAVA ODGOVORNOG PROJEKTANTA DA JE TEHNIČKA DOKUMENTACIJA IZRAĐENA U SKLADU SA VAŽEĆIM PROPISIMA

OBJEKAT[1]	POMOĆNI OBJEKAT – TIP1 (GARAŽA)
LOKACIJA[2]	KP 857/10 KO KOČANI, U ZAHVATU PROSTORNO URBANISTIČKOG PLANA – GENERALNA URBANISTIČKA RAZRADA OPŠTINE NIKŠIĆ
VRSTA TEHNIČKE DOKUMENTACIJE[3]	IDEJNO RJESENJE
ODGOVORNI PROJEKTANT[4]	JELENA MEĐEDOVIĆ, spec. sci. arh., Lic. br. UPI 09-332/25-3322/2 od 01.10.2025.

IZJAVLJUJEM

Da je dio tehničke dokumentacije: **IDEJNO RJEŠENJE POMOĆNOG OBJEKTA – TIP1, GARAŽE** urađeno u skladu sa:

- Zakonom o izgradnji objekata i podzakonskim aktima donešenim na osnovu navedenog zakona;
- urbanističko-tehničkim uslovima;
- posebnim propisima koji direktno ili na drugi način utiču na osnovne uslove za objekte;
- pravilima struke.

Pod krivičnom i materijalnom odgovornošću izjavljujemo da su svi podaci navedeni u ovoj izjavi istiniti.

JELENA MEĐEDOVIĆ (Potpis)
Digitally signed by JELENA MEĐEDOVIĆ (Potpis)
Date: 2026.10.27 14:33:30 +01'00'

(elektronski potpis odgovornog projektanta)

JELENA MEĐEDOVIĆ

za projektanta odgovorno lice (ime)

JELENA MEĐEDOVIĆ (Potpis)
Digitally signed by JELENA MEĐEDOVIĆ (Potpis)
Date: 2026.10.27 14:33:43 +01'00'

(elektronski potpis odgovornog lica)

NIKŠIĆ, OKTOBAR 2026.

(mjesto i datum)

[1] Naziv projektovanog objekta
[2] Mjesto gradnje, planski dokument, urbanistička parcela, katastarska opština, katastarska parcela
[3] Idejno rješenje, idejni projekat, glavni projekat, projekat izvedenog stanja, projekat održavanja
[4] Ime i prezime odgovornog projektanta

DRUŠTVO ZA PROJEKTOVANJE I DRUGE USLUGE
„INGPOINT“ d.o.o. Nikšić
ADRESA: VUKA KARADŽIĆA bb; INSTITUT CRNE METALURGIJE AD NIKŠIĆ – KANCELARIJA BR. 158; KONTAKT TELEFON: +382 68 863 465 I +382 67 300 927; E- MAIL: studio@ingpoint.me; PIB: 03395758; PDV: 40/31-03797-8; ŽIRO RAČUN: 520-43188-06(HIPOTEKARNA BANKA)

OBRAZAC 3

Elektronski potpis vodećeg projektanta	Elektronski potpis odgovornog projektanta	Elektronski potpis revidenta	Elektronski potpis nadležnog organa za izdavanje građevinske dozvole

INVESTITOR[1]	**MILOVIĆ SAŠA**
OBJEKAT[2]	**POMOĆNI OBJEKAT – TIP1 (GARAŽA)**
LOKACIJA[3]	**KP 857/10 KO KOČANI, ZAHVATU PROSTORNO URBANISTIČKOG PLANA – GENERALNA URBANISTIČKA RAZRADA OPŠTINE NIKŠIĆ**
VRSTA TEHNIČKE DOKUMENTACIJE[4]	**IDEJNO RJEŠENJE** **OPŠTA DOKUMENTACIJA**
AUTOR PROJEKTA[5]	**JELENA MEĐEDOVIĆ, spec. sci. arh**
PROJEKTANT[6]	**"INGPOINT" d.o.o. NIKŠIĆ**
ODGOVORNO LICE[7]	**JELENA MEĐEDOVIĆ, spec. sci. arh**
VODEĆI PROJEKTANT[8]	**JELENA MEĐEDOVIĆ, spec. sci. arh** **Lic. br. UPI 09-332/25-3322/2 od 01.10.2025.**
ODGOVORNI PROJEKTANT[9]	**JELENA MEĐEDOVIĆ, spec. sci. arh**
SARADNICI NA PROJEKTU [10]	**OGNJEN BJELICA, spec. sci. arh.** **DR VLADIMIR BOJKOVIĆ, spec. sci. arh.**

[1] Naziv/ime investitora
[2] Naziv objekta koji se gradi
[3] Mjesto gradnje, planski dokument, urbanistička parcela, katastarska opština, katastarska parcela
[4] Idejno rješenje, idejni projekat, glavni projekat, projekat izvedenog stanja, projekat održavanja
[5] Ime i prezime autora projekta
[6] Naziv privrednog društva, pravnog lica odnosno preduzetnika koji je izradio tehničku dokumentaciju, adresa
[7] Ime i prezime odgovornog lica u privrednom društvu ili pravnom licu ili ime i prezime preduzetnika
[8] Ime i prezime odgovornog projektanta
[9] Ime i prezime odgovornog projektanta
[10] Ime i prezime saradnika na izradi dijela tehničke dokumentacije



ADRESA: VUKA KARADŽIĆA bb; INSTITUT CRNE METALURGIJE AD NIKŠIĆ – KANCELARIJA BR. 158; KONTAKT TELEFON: + 382 68 863 465 I + 382 67 300 927; E- MAIL: studio@ingpoint.me; PIB: 03395758; PDV: 40/31-03797-8; ŽIRO RAČUN: 520-43188-06(HIPOTEKARNA BANKA)

SADRŽAJ OPŠTE DOKUMENTACIJE

OBRAZAC 1 1
OBRAZAC 2 2
OBRAZAC 3 3

1. OPŠTA DOKUMENTACIJA 5
IZVOD IZ CRPS-A PROJEKTANTA 6
LICENCA PRIVREDNOG DRUŠTVA ZA IZRADU TEHNIČKE DOKUMENTACIJE 9
POLISA OSIGURANJA OD PROFESIONALNE ODGOVORNOSTI 12
RJEŠENJE O IMENOVANJU VODEĆEG I ODGOVORNIH PROJEKTANATA ZA IZRADU IDEJNOG RJEŠENJA POMOĆNOG OBJEKTA – TIP 1, GARAŽA 16
OBRAZAC 4 17
LICENCA I ČLANSTVO U IKCG VODEĆEG I ODGOVORNOG PROJEKTANATA 18

2. TEHNIČKA DOKUMENTACIJA 22
UGOVOR SA INVESTITOROM O IZRADI PROJEKTNE DOKUMENTACIJE 23
URBANISTIČKO TEHNIČKI I OSTALI USLOVI 26
IZJAVA PROJEKTANTA 48



ADRESA: VUKA KARADŽIĆA bb; INSTITUT CRNE METALURGIJE AD NIKŠIĆ – KANCELARIJA BR. 158; KONTAKT TELEFON: +382 68 863 465 I +382 67 300 927; E- MAIL: studio@ingpoint.me; PIB: 03395758; PDV: 40/31-03797-8; ŽIRO RAČUN: 520-43188-06(HIPOTEKARNA BANKA)

1. OPŠTA DOKUMENTACIJA



ADRESA: VUKA KARADŽIĆA bb; INSTITUT CRNE METALURGIJE AD NIKŠIĆ – KANCELARIJA BR. 158; KONTAKT TELEFON: + 382 68 863 465 I + 382 67 300 927; E- MAIL: studio@ingpoint.me; PIB: 03395758; PDV: 40/31-03797-8; ŽIRO RAČUN: 520-43188-06(HIPOTEKARNA BANKA)

IZVOD IZ CRPS-A PROJEKTANTA

Crna Gora
Poreska uprava
Sektor za usluge i registraciju
Odsjek za centralni registar privrednih i drugih subjekata (CRPS)

Ilije Plamenca broj 2
81000, Podgorica, Crna Gora
tel. +38220230858
www.gov.me/poreskauprava

Broj: 02/02-057/2026-212425/3

Podgorica, 23.09.2026 godine

IZVOD IZ CENTRALNOG REGISTRA PRIVREDNIH I DRUGIH SUBJEKATA

Registarski broj: 5 - 0996950 / 001 **Datum upisa u Registar:** 22.11.2021. godine

PIB: 03395758

Status: Registrovan

DRUŠTVO ZA PROJEKTOVANJE I DRUGE USLUGE "INGPOINT" DOO NIKŠIĆ

Skraćeno poslovno ime: **INGPOINT DOO**

Oblik organizovanja: **Društvo sa ograničenom odgovornošću**

Adresa sjedišta: **VUKA KARADŽIĆA BB (ZGRADA ICM-KANCELARIJA 158), Nikšić, Crna Gora**

Adresa za prijem službene pošte: **VUKA KARADŽIĆA BB (ZGRADA ICM-KANCELARIJA 158), Nikšić, Crna Gora**

Šifra područne jedinice poreskog organa: **400**

Broj telefona: **+38269090001**

Adresa E-pošte: **dobrana@t-com.me**

Pretežna djelatnost: **7112, Inženjerske djelatnosti i tehničko savjetovanje**

Datum donošenja statuta: **16.11.2021**

Datum odluke/ugovora o osnivanju: **16.11.2021**

Način nastanka: **Osnivanje**

Oblik svojine: **Privatna**

Porijeklo kapitala: **Domaći**

Osnovni kapital: **1,00€ (novčani 1,00€; nenovčani 0,00€)**

Spoljno-trgovinsko poslovanje: **DA**

Osnivači

JMB/Broj ID dokumenta/PIB	Ime i prezime/Poslovno ime	Adresa	Vlasnička uloga	Udio u vlasništvu (%)
Lični podatak zaštićen zakonom	OGNJEN BJELICA	Lični podatak zaštićen zakonom	Osnivač	33,30
Lični podatak zaštićen zakonom	JELENA MEĐEDOVIĆ	Lični podatak zaštićen zakonom	Osnivač	33,30
Lični podatak zaštićen zakonom	VLADIMIR BOJKOVIĆ	Lični podatak zaštićen zakonom	Osnivač	33,40

Lica u društvu

JMB/Broj ID dokumenta/PIB	Ime i prezime/Poslovno ime	Adresa	Uloga	Ovlašćenja u prometu	Način djelovanja
Lični podatak zaštićen zakonom	JELENA MEĐEDOVIĆ	Lični podatak zaštićen zakonom	Izvršni direktor	Neograničena	Pojedinačno
Lični podatak zaštićen zakonom	JELENA MEĐEDOVIĆ	Lični podatak zaštićen zakonom	Ovlašćeni zastupnik	Neograničena	Pojedinačno

Izdato:
23.09.2026 godine u 12:19

eTrust
Sealed by: Poreska uprava
Organization: Poreska uprava
Country code: ME
Date: 23.09.2026. 12:20:11 +0200

ADRESA: VUKA KARADŽIĆA bb; INSTITUT CRNE METALURGIJE AD NIKŠIĆ – KANCELARIJA BR. 158; KONTAKT TELEFON: + 382 68 863 465 I + 382 67 300 927; E- MAIL: studio@ingpoint.me; PIB: 03395758; PDV: 40/31-03797-8; ŽIRO RAČUN: 520-43188-06(HIPOTEKARNA BANKA)

LICENCA PRIVREDNOG DRUŠTVA ZA IZRADU TEHNIČKE DOKUMENTACIJE

Crna Gora
Ministarstvo prostornog planiranja, urbanizma i državne imovine

Adresa: IV proleterske brigade broj 19
81000 Podgorica, Crna Gora
tel: +382 20 446 200
fax: +382 20 446 215

Broj: UPI 09-332/25-3388/2

Podgorica, 02.10.2025. godine

Ministarstvo prostornog planiranja, urbanizma i državne imovine, postupajući po zahtjevu privrednog društva DOO „INGPOINT" NIKŠIĆ, broj UPI 09-332/25-3388/1 od 30.07.2025. godine, za izdavanje licence za izradu tehničke dokumentacije i izvođenje radova, na osnovu člana 107 Zakona o izgradnji objekata ("Službeni list CG", br. 019/25 od 04.03.2025), člana 15 Uredbe o organizaciji i načinu rada državne uprave ("Službeni list CG", br. 098/23, 102/23, 071/24 i 072/24), člana 7 Pravilnika o bližem načinu i postupku izdavanja i mirovanja licenci za obavljanje djelatnosti u oblasti izgradnje objekata i načinu vođenja registra licenci ("Službeni list CG", br. 042/25 od 30.04.2025), i čl. 18 i 46 stav 1 Zakona o upravnom postupku ("Službeni list CG", br. 56/14, 20/15, 40/16, 37/17), po ovlašćenju ministra broj:15-100/25-6175/2 od 02.08.2025. godine, donosi

R J E Š E NJ E

Privrednom društvu **D.O.O. „INGPOINT" NIKŠIĆ,** izdaje se

LICENCA

za izradu tehničke dokumentacije i izvođenje radova

na period od **pet godina.**

O b r a z l o ž e nj e

Aktom broj UPI 09-332/25-3388/1 od 30.07.2025. godine, ovom ministarstvu, obratilo se privredno društvo DOO „INGPOINT" NIKŠIĆ, pretežna djelatnost - 7112 - Inženjerske djelatnosti i tehničko savjetovanje, zahtjevom za izdavanje licence za izradu tehničke dokumentacije i izvođenje radova. Uz zahtjev, privredno društvo je priložilo sledeće dokaze:

1) rješenje broj UPI 09-332/25-3322/2 od 01.10.2025. godine, kojim je **Jeleni Međedović, specijalisti arhitekture** izdata licenca za izradu tehničke dokumentacije i izvođenje radova u svojstvu odgovornog projektanta i odgovornog inženjera građenja, donijeto od strane Ministarstva prostornog planiranja, urbanizma i državne imovine;
2) ugovor o radu sa Jelenom Međedović od 22.11.2021. godine na neodređeno vrijeme;
3) rješenje broj UPI 09-332/25-3321/2 od 01.10.2025. godine, kojim je **Andriji Krivokapić,stepen specijaliste (Spec.Sci) građevinarstvo, smjer - konstruktivni** izdata licenca za izradu tehničke dokumentacije i izvođenje radova u svojstvu

odgovornog projektanta i odgovornog inženjera građenja, donijeto od strane Ministarstva prostornog planiranja, urbanizma i državne imovine;

4) ugovor o radu sa Andrijom Krivokapićem od od 01.06.2022. godine na neodređeno vrijeme;
5) izvod iz Centralnog registra privrednih subjekata, registarski broj 5 - 0996950 / 001, **izvršni direktor Jelena Međedović.**

Ministarstvo prostornog planiranja, urbanizma i državne imovine, razmotrilo je podnijeti zahtjev sa priloženom dokumentacijom i odlučilo kao u dispozitivu rješenja, a ovo iz sledećih razloga:

Naime, članom 156 stav 1 Zakona o izgradnji objekata propisano je da je privredno društvo, pravno lice odnosno preduzetnik, kao i fizičko lice koje je, do stupanja na snagu zakona steklo licencu u oblasti izgradnje objekata, dužno je da u roku od šest mjeseci od dana stupanja na snagu ovog zakona pribavi licencu u skladu sa pomenutim zakonom.

Odredbom člana 76 stav 1 Zakona o izgradnji objekata propisano je da djelatnost izrade tehničke dokumentacije može da obavlja projektant koji ima najmanje jednog zaposlenog licenciranog arhitektu odnosno licenciranog inženjera po vrsti projekta iz člana 9 stav 2 ovog zakona koji izrađuje.
Nadalje, članom 84 stav 1 istog zakona propisano je da djelatnost građenja objekta obavlja izvođač radova koji ima najmanje jednog zaposlenog licenciranog arhitektu odnosno licenciranog inženjera građenja po vrsti radova.

Članom 107 stav 6 prethodno navedenog zakona propisuje se da se licenca za privredno društvo, pravno lice odnosno preduzetnika izdaje se na period od pet godina.

Shodno članu 7 Pravilnika o bližem načinu i postupku izdavanja i mirovanja licenci za obavljanje djelatnosti u oblasti izgradnje objekata i načinu vođenja registra licenci ("Službeni list CG", br. 042/25 od 30.04.2025), propisano je da se uz zahtjev za izradu tehničke dokumentacije i izvođenje radova za projektanta i izvođača radova podnosi: 1) Izvod iz Centralnog registra privrednih subjekta; 2) dokaz da ima najmanje jednog zaposlenog licenciranog arhitektu, odnosno inženjera; 3) licencu za licenciranog arhitektu, odnosno inženjera.

Postupajući po predmetnom zahtjevu, Ministarstvo je, na osnovu raspoloživih dokaza, utvrdilo da su ispunjeni uslovi propisani Zakonom i Pravilnikom, i odlučilo kao u dispozitivu rješenja.

UPUTSTVO O PRAVNOJ ZAŠTITI: Protiv ovog rješenja može se pokrenuti upravni spor tužbom kod Upravnog suda, u roku od 20 dana od dana prijema istog.

OVLAŠĆENO SLUŽBENO LICE

Petar Vučinić

ADRESA: VUKA KARADŽIĆA bb; INSTITUT CRNE METALURGIJE AD NIKŠIĆ – KANCELARIJA BR. 158; KONTAKT TELEFON: +382 68 863 465 I +382 67 300 927; E- MAIL: studio@ingpoint.me; PIB: 03395758; PDV: 40/31-03797-8; ŽIRO RAČUN: 520-43188-06(HIPOTEKARNA BANKA)

POLISA OSIGURANJA OD PROFESIONALNE ODGOVORNOSTI

SAVA OSIGURANJE

POL-00274769	
Tip obnove:	Obnova
Broj ponude:	PON-049222/25

POLISA - RAČUN POL-00318426

Zastupnik:	Ristić Slavica, 81-002

Ugovarač

Naziv	DRUŠTVO ZA PROJEKTOVANJE I DRUGE USLUGE "INGPOINT" DOO	**MB**	03395758
Adresa	VUKA KARADŽIĆA (ZGRADA ICM-KANCELARIJA BB, 81400 NIKŠIĆ_GRAD, Crna Gora	**Telefon**	0038269090001
Trajanje:	Godišnje osiguranje		
Period osiguranja	17.11.2025 (24:00) - 17.11.2026 (24:00)	**Period obračuna**	17.11.2025 - 17.11.2026

Predmet osiguranja: Profesionalna odgovornost projektanata: Osiguranje pokriva odštetne zahtjeve naručioca usluga ili trećih lica, uključujući i direktne finansijske gubitke/štete, koji su posljedica stručne greške osiguranika koji posjeduje licencu projektanta i izvođača radova izdatu od strane Ministarstva prostornog planiranja ,urbanizma i državne imovine broj: UPI 09-332/25-3388/2, pri obavljanju djelatnosti izrade projektne (tehničke) dokumentacije, a za koje osiguranik odgovara na osnovu zakona u skladu sa uslovima osiguranja.
Vrsta projektovanja:Arhitektonsko
Planirani godišnji prihod:50000€

Vrsta osiguranja:	Osiguranje od projektantske odgovornosti	**Šifra:**	1310

Osiguranik

Naziv	DRUŠTVO ZA PROJEKTOVANJE I DRUGE USLUGE "INGPOINT" DOO	**MB**	03395758
Adresa	VUKA KARADŽIĆA (ZGRADA ICM-KANCELARIJA BB, 81400 NIKŠIĆ_GRAD, Crna Gora	**Telefon**	0038269090001

Suma osiguranja

Uloga	Način ugovaranja	Iznos
Jedinstvena suma osiguranja	Na sumu osiguranja	100.000,00

Franšiza

Franšiza	Odbitna franšiza iznosi 10% od priznate štete ali najmanje 500 EUR

Obračun za predmet

Premija	**270,00**
Popust za jednokratno plaćanje premije	**-27,00**
Popust za poslednje tri osiguravajuće godine bez šteta	**-24,30**
Ukupna premija bez poreza	**218,70**
Porez na premiju	**19,68**
Ukupna premija sa porezom	**238,38**

Osiguravajuće pokriće važi za područje Crne Gore

Osiguranje je zaključeno bez garantnog roka

Osiguranje je zaključeno u skladu sa Opštim uslovima za osiguranje odgovornosti projektanata koji su usvojeni 24.05.2018.god. (OU-ODPRK-05/18) i koji su sastavni dio ugovora o osiguranju.

Osiguranje je zaključeno u skladu sa Klauzulom za isključenje odgovornosti u slučaju pandemije koja je usvojena dana 23.02.2021. godine (KL-ISKPAND-02/21) i koja je sastavni dio polise osiguranja.

Ugovarač osiguranja svojim potpisom potvrđuje da mu je blagovremeno, prije zaključenja ugovora, uručen Predugovorni dokument sa ključnim informacijama o proizvodu (KI ODG_PROJ 01/24).
Ugovarač osiguranja u svakom trenutku može preuzeti elektronsku kopiju Predugovornog dokumenta sa kljucnim informacija na sajtu drustva (https://www.sava.co.me/me-me/dokumenti).

Ukupna isplata odšteta za sve osigurane slučajeve koji se dese u jednoj godini limitirana je iznosom sume osiguranja (godišnji agregat)

Akcionarsko društvo Sava osiguranje. Adresa sjedišta: ul. Svetlane Kane Radević br.1. 81000 Podgorica, Crna Gora; E-mail: info@sava.co.me; Website: www.sava.co.me
Call centar: +382 (0) 20 40 30 20 Žiro račun: Nlb banka 530-12245-41, Erste banka 540-394-30, Hipotekarna banka 520-528105-61
PDV: 30/31-04077-8 M.B. 02303388 CRPS reg. br. 40004670

SAVA OSIGURANJE

Predmet osiguranja: Odgovornost prema trećim licima: Osigurava se profesionalna odgovornost osiguranika koji posjeduje licencu projektanta i izvođača radova izdatu od strane Ministarstva prostornog planiranja, urbanizma i državne imovine broj: UPI 09-332/25-3388/2, zbog stručne greške kod građenja objekata odnosno izvođenja pojedinih radova na građenju objekta, koja se manifestuje odnosno ima za posljedicu tjelesne povrede, oboljenje ili smrt trećih lica (povreda lica), oštećenje, uništenje ili nestanak stvari trećih lica (oštećenje stvari) i/ili direktne finansijske gubitke/štete koje proizilaze iz povrede lica i oštećenja stvari.
U svrhu ovog proširenja naručioci usluge - investitori se smatraju trećim licem.
Broj zaposlenih lica: 2 (4741697)

Karakteristike	Vrijednost	Valuta/Jed. mere
Opis pojedinačne djelatnosti	Svi vidovi građevinarstva (visokogradnja, niskogradnja, završni radovi u građevinarstvu)	

Vrsta osiguranja:	Osiguranje od opšte (zakonske) odgovornosti	**Šifra:**	1301

Osiguranik

Naziv	DRUŠTVO ZA PROJEKTOVANJE I DRUGE USLUGE "INGPOINT" DOO	**MB**	03395758
Adresa	VUKA KARADŽIĆA (ZGRADA ICM-KANCELARIJA BB, 81400 NIKŠIĆ_GRAD, Crna Gora	**Telefon**	0038269090001

Suma osiguranja

Uloga	Način ugovaranja	Iznos
Jedinstvena suma osiguranja	Na sumu osiguranja	100.000,00

Franšiza

Franšiza	Učešće osiguranika u šteti iznosi 10% od odštete, a najmanje 250,00 Eur.

Obračun za predmet

Premija	263,00
Komercijalni popust	-49,23
Doplatak za jedinstvenu sumu osiguranja od 100.000 Eur	78,90
Popust za jednokratno plaćanje premije	-34,19
Ukupna premija bez poreza	258,48
Porez na premiju	23,26
Ukupna premija sa porezom	281,74

Teritorijalno pokriće Crna Gora.

Osiguravajućim pokrićem nisu obuhvaćene indirektne štete/gubici kao što su izgubljena dobit, prekid rada i ostali slični zahtjevi za (drugu) posrednu štetu.

Osiguranje je zaključeno u skladu sa Opštim uslovima za osiguranje od odgovornosti koji su usvojeni 29.07.2010.godine (OU-ODG-07/10) i koji su sastavni dio ugovora o osiguranju.

Osiguranje je zaključeno u skladu sa Klauzulom za isključenje odgovornosti u slučaju pandemije koja je usvojena dana 23.02.2021. godine (KL-ISKPAND-02/21) i koja je sastavni dio polise osiguranja.

Ugovarač osiguranja svojim potpisom potvrđuje da mu je blagovremeno, prije zaključenja ugovora, uručen Predugovorni dokument sa ključnim informacijama o proizvodu (KI O_ODG 01/24).
Ugovarač osiguranja u svakom trenutku može preuzeti elektronsku kopiju Predugovornog dokumenta sa kljucnim informacija na sajtu drustva (https://www.sava.co.me/me-me/dokumenti).

Godišnji agregat šteta je jednak sumi osiguranja.

UKUPAN OBRAČUN

Ukupna premija bez poreza	477,18
Porez na premiju	42,94
Ukupna premija sa porezom	520,12
Način plaćanja	U cjelosti

Sve međusobne nesporazume stranke će rješavati mirnim putem, a u slučaju spora ugovaraju nadležnost suda u Podgorici.

Ugovorne strane su saglasne da ukoliko osiguranik ostvari pravo na naknadu štete, osiguravač ima pravo da dug po toj ili nekoj drugoj polisi odbije od iznosa obračunate štete.

POLISA: POL-00318426

Akcionarsko društvo Sava osiguranje. Adresa sjedišta: ul. Svetlane Kane Radević br.1. 81000 Podgorica, Crna Gora; E-mail: info@sava.co.me; Website: www.sava.co.me
Call centar: +382 (0) 20 40 30 20 Žiro račun: Nlb banka 530-12245-41, Erste banka 540-394-30, Hipotekarna banka 520-528105-61
PDV: 30/31-04077-8 M.B. 02303388 CRPS reg. br. 40004670

SAVA OSIGURANJE

Polisa se smatra računom. Oslobođeni plaćanja PDV-a po članu 27. zakona o PDV-u. Osiguravač zadržava pravo ispravke računske ili neke druge greške učinjene od strane zastupnika. Obaveza osiguravača iz ugovora o osiguranju počinje po isteku 24-og časa dana koji je u ugovoru o osiguranju naveden kao početak osiguranja, ali nikako prije isteka 24-og časa dana kada je Ugovarač osiguranja uplatio ugovorenu premiju u cjelosti ili prvu ratu premije osiguranja, a prestaje 24-og časa onog dana koji je u ugovoru označen kao istek osiguranja.

Na međusobne odnose ugovarača osiguranja/osiguranika i osiguravača koji nijesu definisani ugovorom o osiguranju primjenjuju su odredbe Zakona o obligacionim odnosima.

Potpisom polise ugovarač osiguranja potvrđuje da je primio Uslove zaključenog osiguranja.

Sankcijska klauzula: Osiguravač nije dužan pružiti pokriće, platiti nijednu štetu, niti dati bilo kakvu naknadu, ukoliko bi pružanje takvog pokrića, plaćanje štete ili davanje naknade izložilo osiguravača bilo kakvim sankcijama, zabranama ili ograničenjima po rezolucijama Ujedinjenih nacija ili trgovinskim i/ili ekonomskim sankcijama, zakonima i direktivama bilo koje jurisdikcije koja se primjenjuje na osiguravača.

Polisa je važeća bez pečata Osiguravača.

Ugovarač osiguranja je dužan da plati premiju u cjelosti prilikom zaključenja ugovora o osiguranju.

Osiguravač:

M.P. Ugovarač osiguranja:
(puno ime i prezime)

Podružnica Nikšić, Podružnica Nikšić, 03.11.2025

POLISA: POL-00318426

Akcionarsko društvo Sava osiguranje. Adresa sjedišta: ul. Svetlane Kane Radević br.1. 81000 Podgorica, Crna Gora; E-mail: info@sava.co.me; Website: www.sava.co.me
Call centar: +382 (0) 20 40 30 20 Žiro račun: Nlb banka 530-12245-41, Erste banka 540-394-30, Hipotekarna banka 520-528105-61
PDV: 30/31-04077-8 M.B. 02303388 CRPS reg. br. 40004670

Na osnovu statuta i Zakona o uređenju prostora i izgradnji objekata (Sl. list CG 64/17) donosim sljedeće:

RJEŠENJE O IMENOVANJU VODEĆEG I ODGOVORNIH PROJEKTANATA ZA IZRADU IDEJNOG RJEŠENJA POMOĆNOG OBJEKTA – TIP 1, GARAŽA

Objekat: **POMOĆNI OBJEKAT - TIP 1, GARAŽA**

Mjesto: **KP 587/10 KO KOČANI, U ZAHVATU IZMJENA I DOPUNA PROSTORNOG URBANISTIČKOG PLANA – GENERALNA URBANISTIČKA RAZRADA OPŠTINE NIKŠIĆ**

Investitor: **MILOVIĆ SAŠA**

Za vodećeg projektanta izrade investiciono- tehničke dokumentacije imenujem:
JELENA MEĐEDOVIĆ, spec. sci. arh. ..... **„INGPOINT“ d.o.o. Nikšić**

Za odgovornog projektanta djela investiciono-tehničke dokumentacije imenujem:

1. PROJEKAT ARHITEKTURE:
JELENA MEĐEDOVIĆ, spec. sci. arh. ..... **„INGPOINT“ d.o.o. Nikšić**

Radnik određen ovim Rješenjem ispunjava uslove u pogledu stručne spreme i prakse predviđene zakonom.

U Nikšiću,
OKTOBAR 2026. god.

„INGPOINT“ d.o.o. Nikšić
Izvršni direktor:
Jelena Međedović

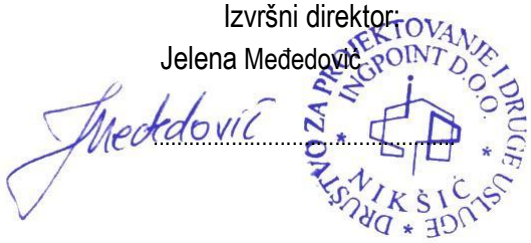

DRUŠTVO ZA PROJEKTOVANJE I DRUGE USLUGE
„INGPOINT“ d.o.o. Nikšić
ADRESA: VUKA KARADŽIĆA bb; INSTITUT CRNE METALURGIJE AD NIKŠIĆ – KANCELARIJA BR. 158; KONTAKT TELEFON: +382 68 863 465 I +382 67 300 927; E- MAIL: studio@ingpoint.me; PIB: 03395758; PDV: 40/31-03797-8; ŽIRO RAČUN: 520-43188-06(HIPOTEKARNA BANKA)

OBRAZAC 4

PODACI O PROJEKTANTIMA

NAZIV OBJEKTA	PROJEKTANT[1]	VODEĆI PROJEKTANT[2]
POMOĆNI OBJEKAT	**„INGPOINT“ d.o.o. Nikšić** Lic. Br. UPI 09-332/25-3388/2 od 02.10.2025. Tel: +382 68 863 465 e-mail:studio@ingpoint.me	**Jelena Međedović, spec.sci.arh.** Licenca br. UPI 09-332/25-3388/2 od 01.10.2025.

DJELOVI TEHNIČKE DOKUMENTACIJE		
PROJEKAT[3]	PROJEKTANT[4]	ODGOVORNI PROJEKTANT[5]
IDEJNO RJEŠENJE FAZA ARHITEKTURE	**„INGPOINT“ d.o.o. Nikšić** Lic. Br. UPI 09-332/25-3388/2 od 02.10.2025. Tel: +382 68 863 465 e-mail:studio@ingpoint.me	**Jelena Međedović, spec.sci.arh.** Licenca br. UPI 09-332/25-3388/2 od 01.10.2025.

U Nikšiću, OKTOBAR 2026. i „INGPOINT“ d.o.o. Nikšić
Izvršni direktor:
Jelena Međedović



[1] Naziv privrednog društva, pravnog lica, odnosno preduzetnika koji je izradio tehničku dokumentaciju, broj licence, adresa, telefon, e-mail
[2] Ime i prezime vodećeg projektanta,
[3] Dio tehničke dokumentacije (arhitektonski projekat, građevinski projekat, elektrotehnički projekat,.....)
[4] Naziv privrednog društva, pravnog lica odnosno preduzetnika koji je izradio dio tehničke dokumentacije, broj licence, adresa, telefon, e-mail
[5] Ime i prezime odgovornog projektanta dijela tehničke dokumentacije

ADRESA: VUKA KARADŽIĆA bb; INSTITUT CRNE METALURGIJE AD NIKŠIĆ – KANCELARIJA BR. 158; KONTAKT TELEFON: +382 68 863 465 I +382 67 300 927; E- MAIL: studio@ingpoint.me; PIB: 03395758; PDV: 40/31-03797-8; ŽIRO RAČUN: 520-43188-06(HIPOTEKARNA BANKA)

LICENCA I ČLANSTVO U IKCG VODEĆEG I ODGOVORNOG PROJEKTANATA

Crna Gora
Ministarstvo prostornog planiranja, urbanizma i državne imovine

Adresa: IV proleterske brigade broj 19
81000 Podgorica, Crna Gora
tel: +382 20 446 200
fax: +382 20 446 215

Broj: UPI 09-332/25-3322/2

Podgorica, 01.10.2025. godine

Ministarstvo prostornog planiranja, urbanizma i državne imovine, postupajući po zahtjevu Međedović Jelene, broj UPI 09-332/25-3322/1 od 29.07.2025. godine, za izdavanje licence za izradu tehničke dokumentacije i izvođenje radova, na osnovu člana 107 Zakona o izgradnji objekata ("Službeni list CG", br. 019/25 od 04.03.2025), člana 15 Uredbe o organizaciji i načinu rada državne uprave ("Službeni list CG", br. 098/23, 102/23, 071/24 i 072/24), člana 3 Pravilnika o bližem načinu i postupku izdavanja i mirovanja licenci za obavljanje djelatnosti u oblasti izgradnje objekata i načinu vođenja registra licenci ("Službeni list CG", br. 042/25 od 30.04.2025), Stručnog uputstva broj: 06-333/25-6008/1 od 08.05.2025. godine i čl. 18 i 46 stav 3 Zakona o upravnom postupku ("Službeni list CG", br. 56/14, 20/15, 40/16, 37/17), po ovlašćenju ministra broj: 15-100/25-6175/2 od 02.08.2025. godine, donosi

R J E Š E NJ E

Međedović Jeleni specijalisti arhitekture, iz Nikšića, izdaje se

LICENCA

za izradu tehničke dokumentacije i izvođenje radova u svojstvu odgovornog projektanta i odgovornog inženjera građenja

na **neodređeno** vrijeme.

O b r a z l o ž e nj e

Aktom broj UPI 09-332/25-3322/1 od 29.07.2025. godine, ovom ministarstvu, obratila se Međedović Jelena, zahtjevom za izdavanje licence za izradu tehničke dokumentacije i izvođenje radova. Uz zahtjev je dostavljena sledeća dokumentacija: kopija lične karte; rješenje Ministarstva ekologije, prostornog planiranja i urbanizma, broj UPI 072/7-137/2 od 26.05.2021. godine, kojim se Međedović Jeleni specijalisti arhitekture, izdaje licenca ovlašćenog inženjera za obavljanje djelatnosti izrade tehničke dokumentacije i građenje objekta; potvrda o članstvu u Inženjerskoj komori Crne Gore, broj 05-3828 od 10.12.2024. godine.

Ministarstvo prostornog planiranja, urbanizma i državne imovine, razmotrilo je podnijeti zahtjev sa priloženom dokumentacijom, te je izvršen uvid u rješenje Ministarstva ekologije, prostornog planiranja i urbanizma, pravnog prethodnika ovog ministarstva, broj UPI 072/7-137/2 od 26.05.2021. godine, i odlučilo kao u dispozitivu rješenja, a ovo iz sledećih razloga:

Naime, članom 156 stav 1 Zakona o izgradnji objekata propisano je da je privredno društvo, pravno lice odnosno preduzetnik, kao i fizičko lice koje je, do stupanja na snagu zakona steklo licencu u oblasti izgradnje objekata, dužno je da u roku od šest mjeseci od dana stupanja na snagu ovog zakona pribavi licencu u skladu sa pomenutim zakonom.

Odredbom člana 78 stav 2 Zakona o izgradnji objekata propisano je da rukovođenje izradom dijela tehničke dokumentacije, u svojstvu odgovornog projektanta, može da vrši licencirani arhitekta odnosno licencirani inženjer odgovarajuće struke, dok je stavom 3 propisano da licencirani arhitekta odnosno licencirani inženjer iz st. 1 i 2 ovog člana može da bude fizičko lice koje posjeduje najmanje VII1 nivo kvalifikacije obrazovanja i najmanje tri godine radnog iskustva na stručnim poslovima izrade tehničke dokumentacije i/ili građenja objekta, položen stručni ispit i koje je upisano u registar iz člana 122 zakona.

Nadalje, članom 85 st. 1, 2 i 3 istog zakona propisano je da rukovodilac građenja može da bude licencirani arhitekta, licencirani građevinski inženjer, licencirani inženjer elektrotehnike ili licencirani mašinski inženjer. Izvođenje dijela radova, u svojstvu odgovornog inženjera građenja može da vrši licencirani arhitekta odnosno licencirani inženjer odgovarajuće struke. Licencirano lice iz st. 1 i 2 ovog člana može da bude fizičko lice koje posjeduje najmanje VII1 nivo kvalifikacije obrazovanja i najmanje tri godine radnog iskustva na stručnim poslovima izrade tehničke dokumentacije i/ili građenja objekta, položen stručni ispit i koji je upisan u registar iz člana 122 zakona.

Članom 107 stav 7 prethodno navedenog zakona propisuje se da se licenca za fizičko lice izdaje na neodređeno vrijeme.

Članom 157 propisano je da lica koja su položila stručni ispit, po propisima koji su bili na snazi u vrijeme njihovog polaganja odnosno stekla ovlašćenje ili licencu u oblasti izgradnje objekta, nijesu obavezni da polažu stručni ispit u skladu sa ovim zakonom.

Shodno članu 3 Pravilnika o bližem načinu i postupku izdavanja i mirovanja licenci za obavljanje djelatnosti u oblasti izgradnje objekata i načinu vođenja registra licenci ("Službeni list CG", br. 042/25 od 30.04.2025), propisano je da se uz zahtjev za izdavanje licence za izradu tehničke dokumentacije i izvođenje radova za odgovornog projektanta i odgovornog inženjera građenja podnosi: 1) fotokopija lične karte, odnosno pasoša; 2) dokaz o stručnoj spremi 3) dokaz o najmanje tri godine radnog iskustva na stručnim poslovima izrade tehničke dokumentacije i/ili građenja objekta 4) dokaz o položenom stručnom ispitu i 5) dokaz da je upisan u registar Komore arhitekata i planera Crne Gore, odnosno Inženjerske komore Crne Gore.

U cilju praktične primjene novih zakonskih rješenja Ministarstvo prostornog planiranja, urbanizma i državne imovine dalo je Stručno uputstvo br. 06-333/25-6008/1 od 08.05.2025. godine, u kojem je navedeno da licence za izradu tehničke dokumentacije i/ili građenje objekata, kao i licence za reviziju tehničke dokumentacije i stručni nadzor izdate fizičkim licima po propisima koji su važili do donošenja Zakona o izgradnji objekata, treba usklađivati sa licencama propisanim pomenutim zakonom odnosno Pravilnikom o bližem načinu i postupku izdavanja, mirovanja i oduzimanja licenci za obavljanje djelatnosti u oblasti izgradnje objekata i načinu vođenja registra licenci. Navedeno usklađivanje treba vršiti na osnovu licence izdate po propisima koji su važili do donošenja Zakona odnosno Pravilnika, izvršenog uvida u dokumentaciju dostupnu u Arhivi Ministarstva, kao i dokaza da je fizičko lice upisano u registar Komore arhitekata i planera Crne Gore odnosno Inženjerske komore Crne Gore.

Postupajući po predmetnom zahtjevu, Ministarstvo je, na osnovu raspoloživih dokaza, utvrdilo da su ispunjeni uslovi propisani Zakonom i Pravilnikom, i odlučilo kao u dispozitivu rješenja.

UPUTSTVO O PRAVNOJ ZAŠTITI: Protiv ovog rješenja može se pokrenuti upravni spor tužbom kod Upravnog suda, u roku od 20 dana od dana prijema istog.

OVLAŠĆENO SLUŽBENO LICE

Petar Vučinić

Komora arhitekata
i planera Crne Gore

Na osnovu člana 124 Zakona o uređenju prostora ("Službeni list Crne Gore", br. 019/25, 028/25 i 049/25), i evidencije Registra članova Komore arhitekata i planera Crne Gore izdaje se

POTVRDA O ČLANSTVU

MEĐEDOVIĆ JELENA

IME I PREZIME

Nikšić

MJESTO ROĐENJA

ARHITEKTA

STRUČNA KVALIFIKACIJA

ČLAN KOMORE OD

13.05.2021.

ČLANSTVO VAŽI DO

31.12.2026.

Podgorica, 02.02.2026.

PREDSJEDNIK KOMORE

mr Novica Mitrović

Potvrda je elektronski generisana i validna je bez potpisa i pečata.
Validnost potvrde provjerite skeniranjem QR koda (www.kaipcg.me).

Dokument generisan: 02.02.2026. u 10:39 | ID: agvtJxnVpJOnZNf1

ADRESA: VUKA KARADŽIĆA bb; INSTITUT CRNE METALURGIJE AD NIKŠIĆ – KANCELARIJA BR. 158; KONTAKT TELEFON: + 382 68 863 465 I + 382 67 300 927; E- MAIL: studio@ingpoint.me; PIB: 03395758; PDV: 40/31-03797-8; ŽIRO RAČUN: 520-43188-06(HIPOTEKARNA BANKA)

2. TEHNIČKA DOKUMENTACIJA



ADRESA: VUKA KARADŽIĆA bb; INSTITUT CRNE METALURGIJE AD NIKŠIĆ – KANCELARIJA BR. 158; KONTAKT TELEFON: +382 68 863 465 I +382 67 300 927; E- MAIL: studio@ingpoint.me; PIB: 03395758; PDV: 40/31-03797-8; ŽIRO RAČUN: 520-43188-06(HIPOTEKARNA BANKA)

UGOVOR SA INVESTITOROM O IZRADI PROJEKTNE DOKUMENTACIJE

U G O V O R
O IZRADI TEHNIČKE DOKUMENTACIJE

Zaključen dana 27.10.2026. godine, u Nikšiću između:

1. "INGPOINT" d.o.o. Nikšić, ul. Vuka Karadžića bb (ICM-kancelarija br. 158) Nikšić, PIB 03395758, koga zastupa Jelena Međedović, u daljnjem tekstu IZVRŠILAC usluga,

i

2. MILOVIC SASA, u daljem tekstu NARUČILAC usluga.

I PREDMET UGOVORA

Član 1

Ugovorene strane su saglasne da će Izvršilac izraditi ili organizovati izradu **IDEJNOG RJEŠENJA POMOĆNOG OBJEKTA NA KATASTARSKOJ PARCELI BROJ 857/10 KO KOČANI, U ZAHVATU PROSTORNOG PLANA – GENERALNA URBANISTIČKA RAZRADA OPŠTINE NIKŠIĆ**, a naručilac se obavezuje da će platiti usluge izvršiocu, a sve u skladu sa prihvaćenom ponudom.

Član 2

Saradnja iz predhodnog člana bliže obuhvata:

Naručilac i Izvršilac će sarađivati u toku procesa izrade Idejnog rješenja na način što će:
- Naručilac izvršiti sve prethodne radnje i pribaviti dokumenta (geodetski snimak terena, urbanističko-tehničke uslove, kao i druge uslove i saglasnosti neophodne za realizaciju projekta).
- Izvršilac će blagovremeno obavještavati Naručioca o napretku u realizaciji projekta prema sadržaju i obimu i sa odgovarajućim kvalitetom u skladu sa ovim Ugovorom, Projektnim zadatkom, građevinskim normama, pravilnicima i propisima važećim na teritoriji Crne Gore.

II ROKOVI

Član 3

Rok za izradu Projektne dokumentacije po ovom Ugovoru iznosi 2 (dva) mjeseca od dana konačno definisanog koncepta, ovjerenog od strane investitora.

III CIJENA

Član 4

Ugovorene strane su se saglasile da se vrijednost izrade dokumentacije po ovom Ugovoru obračunava po prihvaćenoj ponudi od strane investitora.
Ugovorne strane su saglasne da svaka promjena ulaznih podataka može uticati na konačnu cijenu usluge.

Član 5

Plaćanje po Ugovoru se vrši u eurima na račun izvršioca usluga na osnovu dostavljenih profaktura naručiocu.

Član 6

U cijenu ugovora nijesu uključeni iznosi koji treba da se plaćaju ovlašćenim organima državne vlasti i lokalne samouprave i organizacijama koje izdaju TU i Saglasnosti, kao ni eventualne nove faze projekta (Enterijer, Elaborat zaštite na radu, Protivpožarni i slično) a koji mogu da zatraže ili zahtjevaju Naručilac ili nadležni državni organi.

U slučaju novonastalih faza projekta, Ugovorene strane se obavezuju sporazumnom dogovoru i izvršenju obaveza, što može da se reguliše aneksom ovog Ugovora.

IV UNAPREĐENJE SARADNJE

Član 7

Ugovorene strane su se obavezale ovim Ugovorom da stalno preduzimaju mjere za unapređivanje kooperativnog odnosa, usavršavaju tehnologije rada, i sl.

Član 8

Ugovorene strane su saglasne da će, shodno obimu i sadržaju svih poslova koje su predmet ovog ugovora angažovati se do punog obima i štititi interese obje strane.

V ZAVRŠNE ODREDBE

Član 9

Eventualna sporna pitanja ugovorene strane će nastojati da riješe sporazumno, a u protivnom priznaju nadležnost suda u Nikšiću.

Član 10

Ugovorene strane ne snose odgovornost za neizvršavanje ili neodgovarajuće izvršavanje svojih obaveza po ovom Ugovoru, ako je ono izazvano djelovanjem više sile. Okolnosti koje više sile predstavljaju vanredne okolnosti, koje ne mogu da se spriječe u datim uslovima, koje ne mogu da budu kontrolisane od strane Projektanta i (ili) Naručioca i koje nisu povezane sa njihovim djelovanjem.

Član 11

Ovaj Ugovor je sačinjen u 4 (četiri) istovjetna primjerka , od kojih svaki potpisnik dobija po dva primjerka.

Član 12

Ovaj Ugovor stupa na snagu danom obostranog potpisivanja.

Član 13

Ovaj Ugovor je zaključen na određeno vrijeme predviđenim rokom ovim Ugovorom (član 3) i može se raskinuti sporazumno ili jednostrano uz prethodnu najavu svake ugovorene strane najmanje petnaest dana unaprijed. U slučaju raskida Ugovora ugovorene strane se obavezuju da započete poslove završe i izmire preuzete obaveze.

IZVRŠILAC usluga **"INGPOINT" d.o.o. Nikšić** *Jelena Međedović*	NARUČILAC usluga, **Milović Saša** Milović Sasa

DRUŠTVO ZA PROJEKTOVANJE I DRUGE USLUGE INGPOINT D.O.O. NIKŠIĆ

ADRESA: VUKA KARADŽIĆA bb; INSTITUT CRNE METALURGIJE AD NIKŠIĆ – KANCELARIJA BR. 158; KONTAKT TELEFON: +382 68 863 465 I +382 67 300 927; E- MAIL: studio@ingpoint.me; PIB: 03395758; PDV: 40/31-03797-8; ŽIRO RAČUN: 520-43188-06(HIPOTEKARNA BANKA)

URBANISTIČKO TEHNIČKI I OSTALI USLOVI

URBANISTIČKO - TEHNIČKI USLOVI

1.	*Crna Gora* ***OPŠTINA NIKŠIĆ*** ***Sekretarijat za urbanizam i stambene poslove*** UP/lo br. 07- 350 – 1703 Nikšić, 11.09.2026.godine	
2.	***Sekretarijat za urbanizam i stambene poslove***, na osnovu člana 74 Zakona o planiranju prostora i izgradnji objekata („Sl. list CG" br. 64/17, 44/18, 63/18, 11/19 i 82/20, 86/22 i 004/23), člana 143 stav 2 i 3 Zakona o uredjenju prostora („Sl. List CG" br.19/25), Odluke o donošenju izmjena i dopuna Prostorno – urbanističkog plana Opštine Nikšić („Sl.list Crne Gore br. 72/24) i na osnovu člana 1, Odluke o postavljanju odnosno građenju i uklanjanju pomoćnih objekata na teritoriji Opštine Nikšić (»Službeni list Crne Gore« broj 1/14, 22/16 i 45/20 - opštinski propisi) i podnijetog zahtjeva **Milović Saše**, izdaje:	
3.	**URBANISTIČKO-TEHNIČKE USLOVE** **za izradu tehničke dokumentacije**	
4.	za građenje novog – **Pomoćnog objekta tip 1 (garaža) -** na katastarskoj parceli broj 857/10 KO Kočani u zahvatu Prostornog urbanističkog plana - Generalna urbanistička razrada Opštine Nikšić.	
5.	**PODNOSILAC ZAHTJEVA:**	**Milović Saša**
6.	**POSTOJEĆE STANJE**	
	Kat. parcela broj 857/10 po kulturi livada 5. klase površine 500m2 upisana je u LN1104 KO Kočani, potes Kočani kao svojina Milović Saše u obimu prava 1/1.	
7.	**PLANIRANO STANJE**	
7.1.	**Namjena parcele odnosno lokacije**	
	Područje se nalazi u obuhvatu PUP-GUR-a Opštine Nikšić, sa planom namjene površine za predmetnu parcelu **SMG-Stanovanje malih gustina.**	

7.2.	**Pravila parcelacije**
	Vrste pomoćnih objekata **Član 74** • Pomoćnim objektima smatraju se: 1) pomoćni objekti koji služe korišćenju stambenog odnosno poslovnog objekta (**garaže**, portirnice, objekti za radnike obezbjeđenja, bazeni, potporni zidovi, objekti za naplatu, pergole, info-pultovi, ostave i slični objekti koji nijesu u sklopu osnovnog objekta, spratnosti jedne nadzemne etaže i bruto površine do **30m2,** bunari, ograde, plinski sistemi, gasne stanice i podstanice za atmosferske gasove i ugljen-dioksid namijenjene za industriju, medicinu i upotrebu u prehrani ukupne zapremine punih i praznih prenosnih posuda pod pritiskom do 2m3 za kriogene tečne gasove, odnosno do 0,6m3 za komprimovane ili tečne gasove pod pritiskom, objekti u funkciji grijanja odnosno hlađenja, elektronske bežične pristupne tačke kratkog dometa i slični objekti); Bliže uslove, način postavljanja i uklanjanja pomoćnih objekata iz stava 1 ovog člana propisuje skupština jedinice lokalne samouprave, uz prethodnu saglasnost Ministarstva. Prema Odluci o postavljanju odnosno građenju i uklanjanju pomoćnih objekata na teritoriji Opštine Nikšić (»Službeni list Crne Gore« broj 1/14, 22/16 i 45/20 - opštinski propisi) predviđeno je: • Na jednoj urbanističkoj, odnos katastarskoj parceli, zavisno od površine i stepena zauzetosti parcele, dozvoljeno je postavljanje odnosno građenje samo jednog pomoćnog objekta tipa 1 i 3, a više pomoćnih objekata tipa 2, 4 i 5. • Nije dozvoljena promjena namjene pomoćnog objekta u stambeni ili poslovni objekat.
7.3.	**Građevinska i regulaciona linija, odnos prema susjednim parcelama**
	Lokacija može biti posebna parcela ili dio površine. Prema Odluci o postavljanju odnosno građenju i uklanjanju pomoćnih objekata na teritoriji Opštine Nikšić (»Službeni list Crne Gore« broj 1/14, 22/16 i 45/20 - opštinski propisi) predviđeno je: • Nadzemni pomoćni objekat postavlja se odnosno gradi u granicama urbanističke odnosno katastarske parcele, na udaljenosti od najmanje 2 metra od njene granice. • Podzemni pomoćni objekat postavlja se odnosno gradi u granicama urbanističke odnosno katastarske parcele, na udaljenosti od najmanje 2 metra od njene granice. • Pomoćni objekat tip 1 može biti maksimalne spratnosti P (prizemlje), a ukoliko je teren u nagibu spratnosti S (suteren). • Maksimalna svijetla visina prostorija u pomoćnom objektu iznosi 2,60m.

8.	**PREPORUKE ZA SMANJENJE UTICAJA I ZAŠTITU OD ZEMLJOTRESA, KAO I DRUGE USLOVE ZA ZAŠTITU OD ELEMENTARNIH NEPOGODA I TEHNIČKO-TEHNOLOŠKIH I DRUGIH NESREĆA**
	Tehničkom dokumentacijom predvidjeti mjere zaštite od požara shodno propisima za ovu vrstu objekata. U cilju zaštite od elementarnih nepogoda postupiti u skladu sa Zakonom o zaštiti i spašavanju („Službeni list CG", br.13/07, 05/08, 86/09, 32/11 i 54/16) i Pravilnikom o mjerama zaštite od elementarnih nepogoda („Službeni list RCG", br.8/93) i Zakonom o zapaljivim tečnostima i gasovima („Službeni list CG", br.26/10 i 48/15). Proračun raditi na VII stepen seizmičkog intenziteta po MCS skali. Objekat mora biti izrađen prema važećim propisima za građenje u seizmičkim područjima. Za potrebe projektovanja koristiti podatke Zavoda za hidrometeorologiju o klimatskim i hidrometeorološkim karakteristikama u zoni predmetne lokacije. - Prilikom izrade tehničke dokumentacije poštovati Pravilnik o načinu obračuna površine i zapremine objekta (»Sl.list CG«,br.47/13). Prilikom izrade tehničke dokumentacije poštovati Pravilnik o načinu izrade, razmjeri i bližoj sadržini tehničke dokumentacije (»Sl.list CG«,br.23/14).
9.	**USLOVI I MJERE ZAŠTITE ŽIVOTNE SREDINE**
	Tehničkom dokumentacijom predvidjeti uslove i mjere za zaštitu životne sredine u skladu sa odredbama Zakona o životnoj sredini („Službeni list CG", br.48/08). Posebne uslove obratiti na kvalitet i zaštitu vode od neželjenih uticaja. Problem komunalnog otpada rješavati uz primjenu savremenih tehnologija sakupljanja, separacije, reciklaže i odlaganja. ***Projektom predvidjeti sljedeće mjere zaštite:*** - od požara shodno Zakonu o zaštiti i spašavanju (Sl. list CG br.13/07, 05/08 i 32/11) i pratećim propisima, - od elementarnih nepogoda, shodno Zakonu o zaštiti i spašavanju i Pravilniku o merama zaštite od elementarnih nepogoda (Sl. list CG br.8/93), - životne sredine shodno Zakonu o procjeni uticaja na životnu sredinu („Sl. list RCG" br. 80/05).
10.	**USLOVI ZA PEJZAŽNO OBLIKOVANJE**
	Najvažniji segment uređenja jeste travnjak koji naglašava uniformnost objekata. Pri parternom uređenju koristiti prirodne materijale geometrijskih oblika. Potrebno je urediti parking prostore linearnom sadnjom drvoreda. Na površinama gdje je prostorno moguće preporučuje se stvaranje prostora za miran odmor. Prostore je potrebno opremiti pratećim mobilijarom - kante za otpatke, rasvjeta itd. Potrebno je urediti prostore između građevinske i regulacione linije, u širokim frontovima ulica koje nemaju drvored preporučuje se sadnja visokih drvorednih sadnica čime ulica dobija drvored, a vlasnik okućnice vizuelnu barijeru. Preporučuje se sadnja živih ograda umjesto stvaranja betonskih zidova. U slučajevima projektovanja betonskih ograda potrebno ih je ozeleniti vertikalnim zelenilom, različitim vrstama visokodekorativnih puzavica. Neophodno je obezbijediti min. 30-40% zelenih površina, u zavisnosti od položaja parcele, zone stanovanja i namjene.

11.	**USLOVI I MJERE ZAŠTITE NEPOKRETNIH KULTURNIH DOBARA I NJIHOVE ZAŠTIĆENE OKOLINE**
	Ukoliko se prilikom izvođenja radova naiđe na nalazište ili nalaze arheološkog značenja, prema član 87. Zakona o zaštiti kulturnih dobara (Sl. list CG, br. 49/10), pravno ili fizičko lice koje neposredno izvodi radove, dužno je da prekine radove, obezbijedi nalazište, odnosno nalaze od eventualnog oštećenja, uništenja i od neovlašćenog pristupa drugih lica, sačuva otkrivene predmete na mjestu nalaženja u stanju u kojem su nađeni do dolaska ovlašćenih lica, odmah prijavi nalazište, odnosno nalaz Upravi za zaštitu kulturnih dobara, najbližoj javnoj ustanovi za zaštitu kulturnih dobara, organu uprave nadležnom za poslove policije i saopšti sve relevantne podatke u vezi sa mjestom i položajem nalaza u vrijeme otkrivanja i o okolnostima pod kojim su otkriveni.
12.	**USLOVI ZA LICA SMANJENE POKRETLJIVOSTI I LICA SA INVALIDITETOM**
	/
13.	**USLOVI ZA POSTAVLJANJE I GRADNJU POMOĆNIH OBJEKATA**
	/
14.	**USLOVI ZA OBJEKTE KOJI MOGU UTICATI NA BEZBJEDNOST VAZDUŠNOG SAOBRAĆAJA**
	/
15.	**USLOVI ZA OBJEKTE KOJI MOGU UTICATI NA PROMJENE U VODNOM REŽIMU**
	/
16.	**MOGUĆNOST FAZNOG GRAĐENJA OBJEKTA**
	Fazna mogućnost gradenja je dozvoljena.
17.	**USLOVI ZA PRIKLJUČENJE NA INFRASTRUKTURU**
17.1.	**Uslovi priključenja na elektroenergetsku infrastrukturu**
	Nadležnost CEDIS region 1 – Nikšić.
17.2.	**Uslovi priključenja na vodovodnu i kanalizacionu infrastrukturu**
	Prema uslovima priključenja objekta na mrežu izdatim od strane JP Vodovod i kanalizacija Nikšić.
17.3.	**Uslovi priključenja na saobraćajnu infrastrukturu**
	Prema uslovima izdatim od strane Sekretarijata za komunalne poslove i saobraćaj.
17.4.	**Ostali infrastrukturni uslovi**
	/

18.	**POTREBA IZRADE GEODETSKIH, GEOLOŠKIH (GEOTEHNIČKIH, INŽENJERSKO-GEOLOŠKIH, HIDROGEOLOŠKIH, GEOMEHANIČKIH I SEIZMIČKIH) PODLOGA, KAO I VRŠENJA GEOTEHNIČKIH ISTRAŽNIH RADOVA I DRUGIH ISPITIVANJA**	
	/	
19.	**POTREBA IZRADE URBANISTIČKOG PROJEKTA**	
	/	
20.	**ZA ZGRADE URBANISTIČKO-TEHNIČKI USLOVI SADRŽE I URBANISTIČKE PARAMETRE**	
	Oznaka urbanističke parcele	Pripada PUP-GUR-u Opštine Nikšić
	Površina urbanističke parcele	Pripada PUP- GUR-u Opštine Nikšić
	Maksimalni indeks zauzetosti	0,30
	Maksimalni indeks izgrađenosti	0.80
	Bruto građevinska površina objekata (max BGP)	Tip 1 – do max 30m2
	Maksimalna spratnost objekata	P
	Maksimalna visinska kota objekta	Najveća visina etaže za obračun visine građevine, mjerenja između gornjih kota međuetažnih konstrukcija iznosi: - za garaže i tehničke prostorije do 3.0 m; - za stambene etaže do 3.5 m; - za poslovne etaže do 4.5 m; - izuzetno za osiguranje prolaza za pristup interventnih i dostavnih vozila, najveća visina prizemne etaže na mjestu prolaza iznosi 4.5 m. Podzemna etaža je dio zgrade koji je sasvim ili djelimično ispod zemlje. Podrum je podzemna etaža čiji vertikalni gabarit ne smije nadvisiti kotu terena, trotoara više od 1.00 m. Ukoliko se radi o denivelisanom terenu, relevantnom kotom terena smatra se najniža kota konačno uređenog i nivelisanog terena oko objekta Horizontalni gabariti podruma definisani su građevinskom linijom ispod zemlje (GL 0) iz člana 96 ovog Pravilnika, a ne mogu veći od 80% površine urbanističke parcele. Suteren je podzemna etaža zastupljena kod objekata koji su izgrađeni na denivelisanom terenu i kao takva predstavlja gabarit sa tri strane ugrađen u

	teren, dok je na jednoj strani kota poda suterena poklapa sa kotom terena ili odstupa od kote terena maksimalno za 1.00 m. Gabariti suterena definisani su građevinskom linijom na zemlji (GL 1) Nadzemna etaža je dio zgrade koji je iznad zemlje. Prizemlje (P) je nadzemna etaža čija se kota određuje planom u zavisnosti od namjene i morfologije terena. Za stambene objekte kota poda prizemlja je maksimalno 1.00 m, a za poslovne objekte maksimalno 0.20 m iznad kote konačno uređenog i nivelisnog terena oko objekta. Sprat je nadzemna etaža iznad prizemlja. Potkrovlje ili završna etaža se nalazi iznad posljednjeg sprata. Najniža svijetla visina potkrovlja ne smije biti veća od 1.20 m na mjestu gdje se građevinska linija potkrovlja i spratova poklapaju. Po pravilu, potkrovlja se predvidjaju na mjestima gdje treba pratiti kote vijenaca ili sljemena na susjednim objektima u ambijentalnim cjelinama. Tavan je dio objekta bez nazidka, isključivo ispod kosog ili lučnog krova, a iznad međuspratne konstrukcije posljednje etaže i može imati minimalne otvore za svijetlo i ventilaciju. Tavan nije etaža. Ukoliko krovna konstrukcija i visina sljemena omogućavaju organizovanje prostora tavana u svrhu stanovanja, taj prostor ulazi u obračun bruto razvijene građevinske površine sa 100% i kao takav mora biti prepoznat u planiranim indeksima izgrađenosti za tretitranu parcelu.
Parametri za parkiranje odnosno garažiranje vozila	Potrebe za parkiranjem rješavati unutar granica parcele.
Smjernice za oblikovanje i materijalizaciju, posebno u odnosu na ambijentalna svojstva područja	Arhitektonsko oblikovanje objekta treba da bude u skladu sa namjenom i sadržajem objekta, tako da objekat ima prepoznatljivost adekvatnu funkciji, uz obavezu da se ostvari vizuelno jedinstvo cjelovitog prostornog rešenja, i sklad sa okolnim strukturama. U projektovanju objekata je moguće koristiti savremene i tradicionalne materijale,vodeći računa o usaglašenosti likovnog izraza i ambijenta. Spoljna obrada objekata-fasada, mora biti izvedena od odgovarajućih materijala koji garantuju adekvatnu zaštitu objekata. Preporučuje se upotreba materijala koji daju mogućnost za savremena i ekonomična

		arhitektonska rešenja, a istovremeno su dobra zaštita objekata. U cilju racionalnog korišćenja energije treba iskoristiti sve mogućnosti smanjenja korišćenja energiji u objektima. Pri izgradnji objekata koristiti savremene termoizolacione materijale i predvidjeti mogućnost korišćenja solarne energije. Krovove objekata predvidjeti kao kose, sa pokrivačem i nagibom u skladu sa klimatskim uslovima, sasvim potrebnim slojevima izolacije.
	Uslovi za unapređenje energetske efikasnosti	Prilikom urbanističkog planiranja i arhitektonskog projektovanja u dosadašnjoj praksi se pokazalo da se malo računa vodilo o energetskim aspektima objekta. Uvođenjem energetske komponente u urbanističko planiranje obavezuju se investitori i projektanti da teže postizanju optimalnih odnosa između arhitekture i potrebne energije objekta kroz pažljivo određenje sledećih komponenti: • orjentacija i dispozicija objekta, • oblik objekta, • nagib krovnih površina, • boje objekta, • toplotna akumulativnost objekta, • raspored i odnos stambenih i fasadnih površina, • ekonomska debljina termoizolacije, • razuđenost fasadnih površina i td.

21.	**DOSTAVLJENO:** Podnosiocu zahtjeva, JP Vodovod i kanalizacija Nikšić, Sekretarijat za zaštitu životne sredine, Sekretarijat za komunalne poslove i saobraćaj-Saobraćajni uslovi, Sekretarijat za komunalne poslove i saobraćaj-Vodni uslovi, u spise predmeta, a/a.	
1.	**OBRAĐIVAČI URBANISTIČO-TEHNIČKIH USLOVA:**	Rukovodilac sektora za urbanizam Đukanović Darja
		Obradio: Zoranić Vladimir dipl.ing.arh. Zoranić Vladimir
2.	**OVLAŠĆENO SLUŽBENO LICE:**	V.D Željko Knežević, dipl.ing.gradj.
3	**M.P.**	**potpis ovlašćenog službenog lica**
4	**PRILOZI**	

8

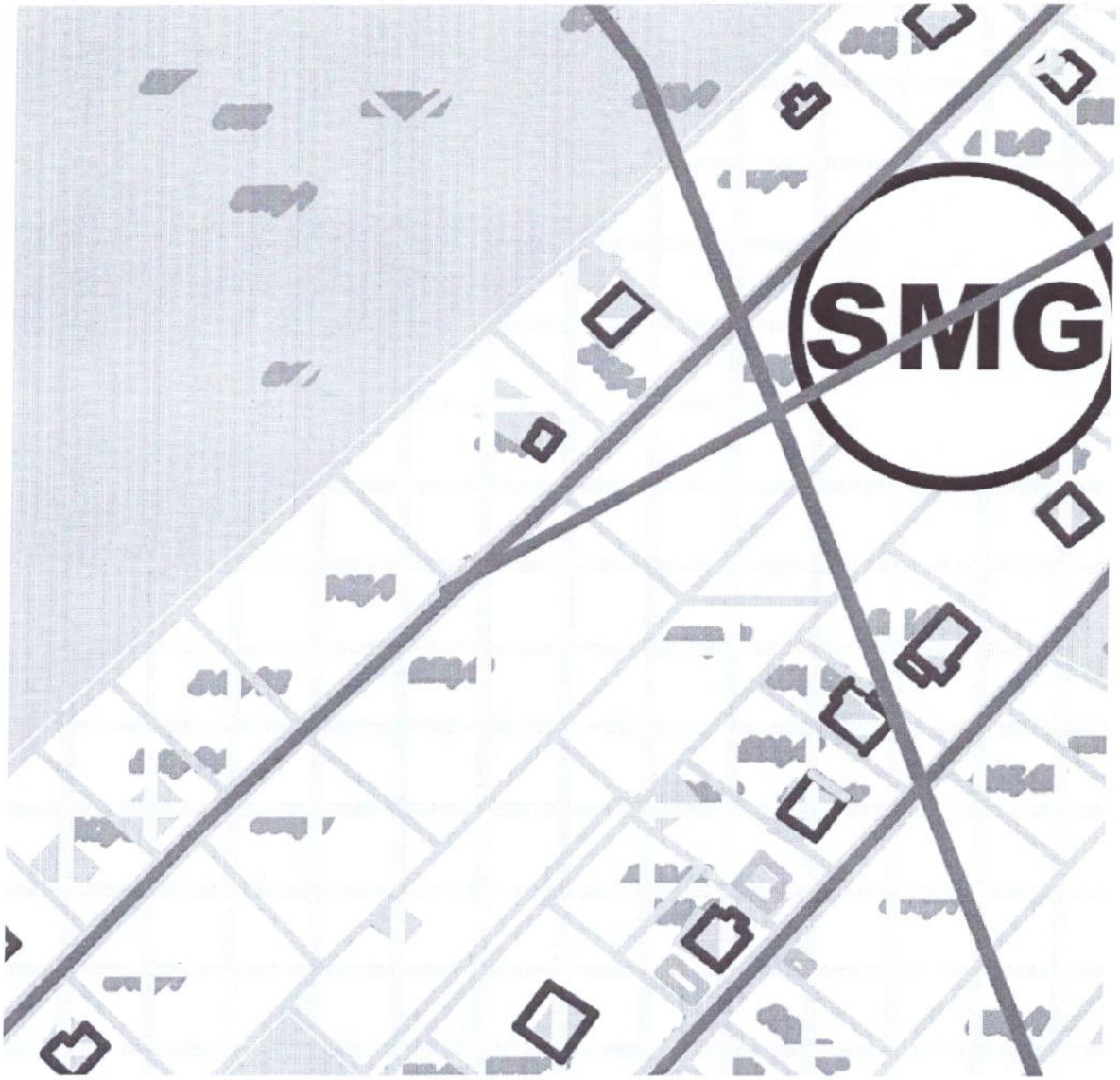

POVRŠINE ZA STANOVANJE, CENTRALNE D. I MJEŠOVITU NAMJENU

- SMG površina za stanovanje male gustine
- SS površina za stanovanje srednje gustine
- SV površina za stanovanje veće gustine
- CD centralne djelatnosti
- MN mješovita namjena

CRNA GORA
Opština Nikšić
KO Kočani

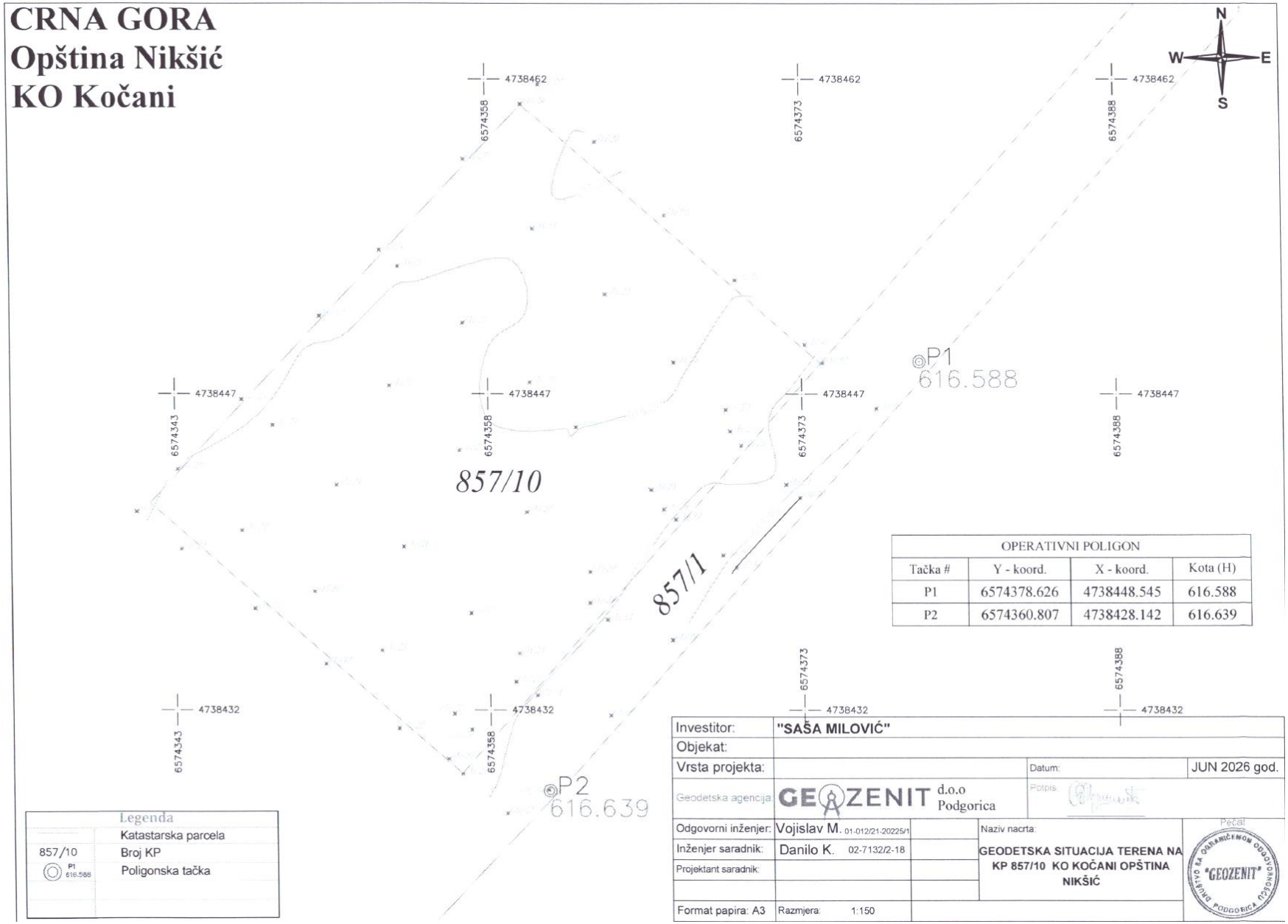

OPERATIVNI POLIGON			
Tačka #	Y - koord.	X - koord.	Kota (H)
P1	6574378.626	4738448.545	616.588
P2	6574360.807	4738428.142	616.639

Legenda	
	Katastarska parcela
857/10	Broj KP
P1 616.588	Poligonska tačka

Investitor:	"SAŠA MILOVIĆ"		
Objekat:			
Vrsta projekta:		Datum:	JUN 2026 god.
Geodetska agencija:	GEOZENIT d.o.o Podgorica	Potpis:	
Odgovorni inženjer:	Vojislav M. 01-012/21-20225/1	Naziv nacrta:	GEODETSKA SITUACIJA TERENA NA KP 857/10 KO KOČANI OPŠTINA NIKŠIĆ
Inženjer saradnik:	Danilo K. 02-7132/2-18		
Projektant saradnik:			
Format papira: A3	Razmjera: 1:150		

Pečat: "GEOZENIT" PODGORICA

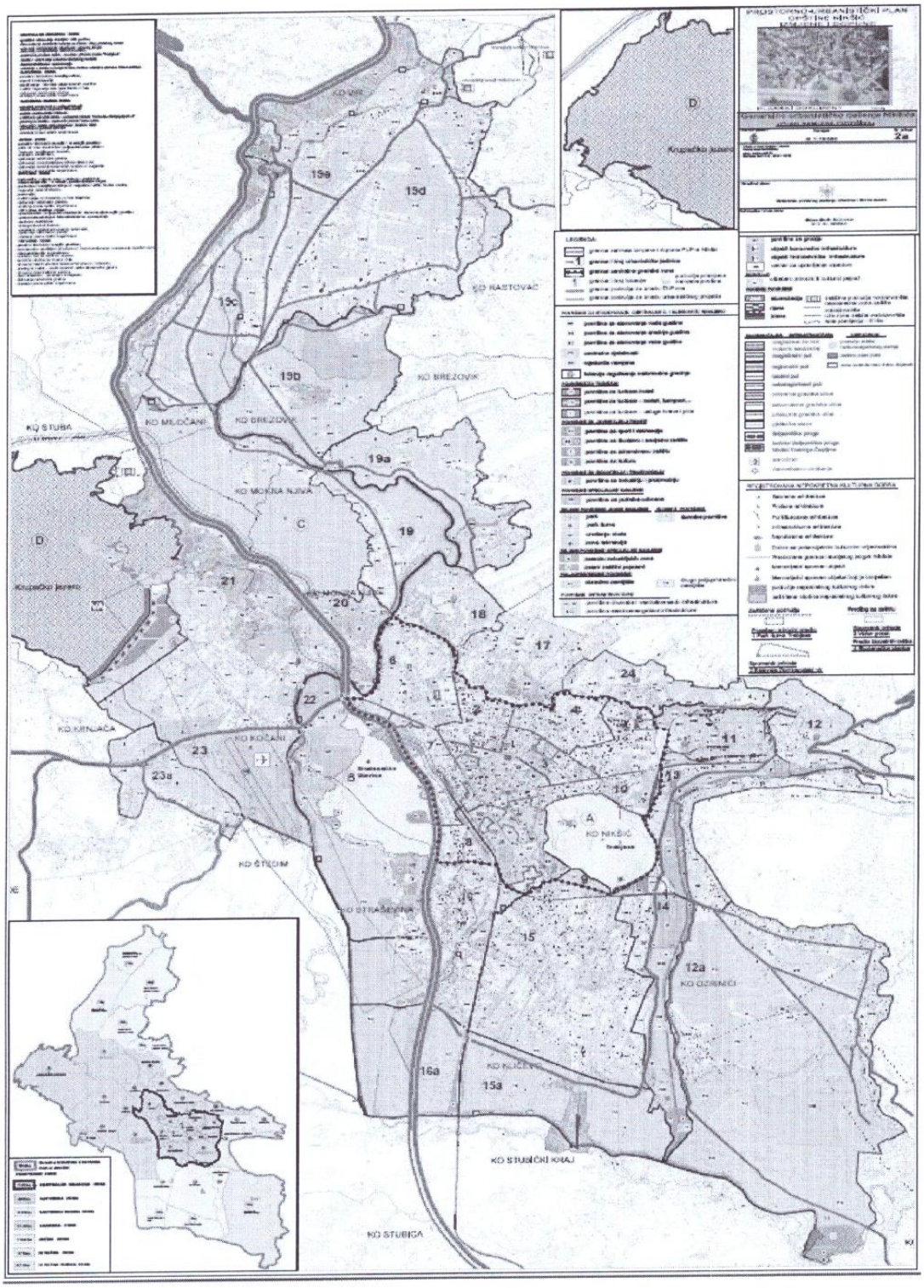
KO STUBA
KO MLOČANI
KO BREZOVA
KO MOKRA NJIVA
KO RASTOVAC
KO BREZOVAC
KO KRNJAČA
KO KOČANI
KO ŠTEDIM
KO STRAŠEVINA
KO NEKŠIĆ
KO OZIMCI
KO KLIČEVA
KO STUBIČKI KRAJ
KO STUBICA
Kupačko jezero
15a
15b
15c
15d
19
19a
19D
20
21
22
23
23a
16a
12a

10

CRNA GORA
OPŠTINA NIKŠIĆ
Sekretarijat za komunalne poslove i saobraćaj
Broj: 09 – 340 - 966
Nikšić, 30.09.2026. godine

INVESTITOR: Milović Saša iz Nikšića
KATASTARSKA PARCELA BROJ: 857/10 KO Kočani
PLANSKI DOKUMENT: Izmjene i dopune Prostorno-urbanističkog plana Opštine Nikšić („Službeni list Crne Gore" broj 72/24) – Generalna urbanistička razrada

Na osnovu člana 17 Zakona o putevima („Službeni list Crne Gore" br. 82/20, 140/22 i 39/26), člana 143 Zakona o uređenju prostora („Službeni list Crne Gore", broj 19/25), a u vezi sa članom 74 Zakona o planiranju prostora i izgradnji objekata (Službeni list Crne Gore" br. 64/2017, 44/2018, 63/2018, 11/2019, 82/2020, 86/22, 04/23, 19/25 i 91/25), člana 8 Zakona o izgradnji objekata („Službeni list Crne Gore", br. 19/25, 92/25 i 160/25), Odluke o postavljanju odnosno građenju i uklanjanju pomoćnih objekata na teritoriji Opštine Nikšić („Službeni list Crne Gore – opštinski propisi", br. 01/14, 22/16 i 45/20) i podnijetog zahtjeva Sekretarijata za urbanizam i stambene poslove br. 07-350-1703 od 18.09.2026. godine, Sekretarijat za komunalne poslove i saobraćaj izdaje sljedeće:

SAOBRAĆAJNO-TEHNIČKE USLOVE

za izradu tehničke dokumentacije

za priključenje na opštinski put – Ulicu krupačku,
lokacije za izgradnju novog **pomoćnog objekta tip 1 (garaže)** na katastarskoj parceli broj 857/10 KO Kočani

LOKACIJA: Ulica krupačka
NAMJENA: Ulica krupačka je namijenjena za mješoviti saobraćaj vozila
VRSTA KOLOVOZA: Kolovoz predmetne ulice je izgrađen od asfaltnog zastora
OSTALI ELEMENTI: Brzina kretanja vozila na ovoj saobraćajnici propisana je opštinskom Odlukom na 40 km/h

USLOVI ZA PRIKLJUČENJE

Postojeće stanje:

Lokacija za izgradnju novog **stambenog objekta** na katastarskoj parceli broj 857/10 KO Kočani, nalazi se u obuhvatu Izmjena i dopuna Prostorno-urbanističkog plana Opštine Nikšić – Generalna urbanistička razrada, pored opštinskog puta – Ulice krupačke.

Lokacija je saobraćajno povezana sa Ulicom krupačkom preko katastarske parcele broj 857/1 KO Kočani, koja se može koristiti kao prilazni put, koji omogućava vlasniku nepokretnosti prilaz na javni put.

Katastarska parcela broj 857/1 KO Kočani upisana je u LN 827 KO Kočani, u susvojini: Vukotić Ivana u obimu prava 1/4, Vukotić Mladena u obimu prava 1/4 i Žarić Vere u obimu prava 1/2, način korišćenja – livada 5. klase, sa upisanim pravom službernosti prolaza u najširem obimu u korist katastarske parcele broj 857/10 KO Kočani.

Ulica krupačka (katastarska parcela broj 1430 KO Kočani upisana je u LN 86 KO Kočani, u svojini Crne Gore, raspolaganje Opštine Nikšić, u obimu prava 1/1, način korišćenja – javni putevi), upisana je kao ulica u naselju pod rednim brojem 161 u Registru opštinskih i nekategorisanih puteva u opštoj upotrebi,

koji je sastavni dio Odluke o opštinskim i nekategorisanim putevima (»Službeni list Crne Gore – opštinski propisi« broj 36/15).

Mjesto i način priključenja:

Priključenje lokacije za izgradnju novog pomoćnog objekta tip 1 (garaža) na katastarskoj parceli broj 857/10 KO Kočani planirati preko jednog priključka na prilazni put (katastarska parcela broj 857/1 KO Kočani) **ili preko istog priključka** za koji su izdati saobraćajno-tehnički uslovi br. 09-340-748 od 17.08.2026. godine, a vezano za izgradnju novog stambenog objekta na katastarskoj parceli broj 857/10 KO Kočani.

U projektu prikazati mjesto i način priključenja.

Saobraćajno-tehnički uslovi za izradu tehničke dokumentacije su sastavni dio urbanističko-tehničkih uslova UP/Io br. 07-350-1703 od 11.09.2026. godine.

Izmjena odnosno dopuna tehničkih uslova sa predlogom drugačijeg rješenja u pogledu priključaka

Investitor odnosno projektant može Sekretarijatu za urbanizam i stambene poslove podnijeti zahtjev za izmjenu odnosno dopunu tehničkih uslova sa predlogom drugačijeg rješenja u pogledu priključka. Navedeni zahtjev Sekretarijat za urbanizam i stambene poslove dostavlja Sekretarijatu za komunalne poslove i saobraćaj na saglasnost.

TEHNIČKA DOKUMENTACIJA:

Projektnu dokumentaciju urađenu u skladu sa važećim propisima i ovim uslovima dostaviti Sekretarijatu za komunalne poslove i saobraćaj za izdavanje saobraćajne saglasnosti.

Obradila:
Slavica Zindović, dipl. ing. građ.

VD SEKRETARA
Milorad Zečević, dipl. ing. polj.

1583/26

CRNA GORA
OPŠTINA NIKŠIĆ
Sekretarijat za komunalne poslove i saobraćaj
UP/Io broj: 09-327-413
Nikšić, 23.09.2026. godine

SEKRETARIJAT ZA URBANIZAM I STAMBENE POSLOVE

PREDMET: Obavještenje

U vezi sa vašim dopisom broj: 07-350-1703 od 18.09.2026. godine, kojim ste se obratili ovom Sekretarijatu za izdavanje vodnih uslova za građenje novog – pomoćnog objekta tip 1 (ostava), investitora **Milović Saše,** na katastarskoj parceli broj 857/10 KO Kočani, obavještavamo vas da su Zakonom o vodama (˝Sl. list RCG˝, br. 27/07 i "Sl. list CG", br. 73/10, 32/11, 47/11, 48/15, 52/16, 55/16, 02/17, 80/17 i 84/18) član 115 i 116 , između ostalog, definisani objekti i radovi za koje su vodni uslovi potrebni, kao i objekti koji mogu značajnije uticati na zagađenje voda.

Shodno navedenom, obavještavamo Vas da za izgradnju predmetnog objekta, **vodni uslovi nijesu potrebni**.

O b r a d i l i:
Zdravko Zečević, dipl.prav.

Danica Vulanović, dipl. geog. D. Vulanović

VD SEKRETARA
Milorad Zečević, dipl.inž.polj.

Dostavljeno: Sekretarijatu za urbanizam i stambene poslove, u spise, a/a

1580/46

D. O. O. „VODOVOD I KANALIZACIJA" - NIKŠIĆ

Broj: 5563
Nikšić, 21. 09. 2026. god.
R.b.: 236/II

Na osnovu zahtjeva broj **07-350-1703** od **18.09.2026.god**, za dobijanje uslova priključenja na vodovodnu i kanalizacionu mrežu za izradu tehničke dokumentacije za radove **na izgradnji novog pomoćnog objekta tip 1 (garaža),** na **k.p.br. 857/10 KO Kočani** čiji je investitor **Milović Saša** izdaju se:

USLOVI PRIKLJUČENJA

Na vodovodnu mrežu:

- Objekat se priključuje na cjevovod izgrađen od **PE cijevi** profila **DN 40 mm** koji se nalazi u **naselju Kočani**;
- U normalnim uslovima rada sistema očekivani pritisak na mjestu priključenja je **2.5** bara;
- Individualni stambeni objekat koji se priključuje na javni vodovodni sistem mora imati glavni individualni vodomjer. Glavni vodomjer mora biti smješten u skloništu za vodomjer koji izgrađuje investitor tako da se njegova spoljna ivica nalazi na maksimumu 1.0m od unutrašnje granice parcele ili u zajedničkom skloništu koje je izgrađeno na javnoj površini od strane ovog Društva;
- Objekat u etažnoj svojini za svaki ulaz mora imati glavni zajednički vodomjer koji se nalazi van objekta;
- Investitor novog objekta u etažnoj svojini dužan je da za svaki dio objekta (stambenu ili poslovnu jedinicu), ugradi interni (posebni) vodomjer koji će biti smješten u vodomjernim ormanima u zajedničkim prostorijama objekta;
- U koliko je u objektu planirana unutrašnja hidrantska mreža ona mora biti odvojena, a očitavanje potrošnje se može vršiti i preko glavnog vodomjera;
- Za ugradnju vodomjera profila DN50mm i većih, u vodomjernoj šahti predvidjeti dovoljne pravolinijske dionice prije vodomjera radi lakše montaže/demontaže istih kao i radi obezbjeđivanja uslova za tačnije mjerenje;
- D.o.o. „Vodovod i kanalizacija" Nikšić zadržava pravo da, ukoliko se ukaže potreba, izmjesti mjerno mjesto korisnika.

Adresa: Hercegovački put bb
e-mail: info@vodovodnk.me
Internet adresa: vodovodnk.me
Registarski broj u CRPS-u: 50916590
Šifra djelatnosti: 3600
PDV broj: 20/31-00134-2
Pib-matični broj: 02033143
Žiro računi: 510-321-47, 535-111-37
tel/faks: 040/232-210,
Izvršni direktor: 040/232-160
Korisnički servis: 040/232-250
Žiro računi: 505-5985-61,550-7397-08

Na fekalnu kanalizacionu mrežu:

- Objekat se priključuje na reviziono okno na cjevovodu izrađenom od profila, koji se nalazi u Ulici;
- Karakteristične kote i koordinate priključnog revizionog okna su:

X koord:
Y koord:
KP:
KDCpost:
KDCpriklj:

Objekat se ne može priključiti ispod KDCpriklj;

- Minimalni profil priključne cijevi je Ø160 mm;
- Nagib priključne cijevi je min 1,33% do max 6%;
- Najnizvodnije reviziono okno interne kanalizacije treba da bude smješteno na udaljenosti max 1,0m od unutrašnje granice parcele;
- Komunalne otpadne vode iz poslovnih prostora (kafića, restorana, garaža, servisa, perionica i sl.) u fekalnu kanalizaciju mogu se ispuštati nakon odgovarajućeg predtretmana;
- Ukoliko kanalizaciona mreža nije izgrađena na lokaciji planiranog objekta otpadne vode će se ispuštati u vodonepropusnu septičku jamu;
- Ukoliko na trasi priključnog cjevovoda dolazi do ukrštanja sa vodovodnim instalacijama kanalizacione instalacije potrebno je izvesti min 20cm ispod istih;
- Sistem gradske kanalizacije je separatnog tipa pa je time neophodno odvojiti komunalne i oborinske otpadne vode.

Na atmosfersku kanalizacionu mrežu:

- Objekat se priključuje na reviziono okno_____ na cjevovodu izrađenom od_____ profila_____, koji se nalazi u ulici_____;
- Karakteristične kote i koordinate priključnog revizionog okna su:

X koord:
Y koord:
KP:
KDCpost:
KDCpriklj:

Objekat se ne može priključiti ispod KDCpriklj;

- Minimalni profil priključne cijevi je Ø160 mm;
- Nagib priključne cijevi je min 1,33% do max 6%;

- Prikupljanje i odvođenje atmosferskih voda sa krovnih površina, pješačkih komunikacija i sl. vrši se preko retenzionih bazena (upojnih bunara) u okviru urbanističke parcele. Kapacitet retenzionog bazena treba da prihvati atmosferske vode prvog poplavnog talasa 15minutne kiše inteziteta 200 l/s;
- Atmosferske vode koje se prikupljaju sa saobraćajnih površina (kolovoza, parkinga, garaža i sl.) površine veće od 50m² kao i ostalih površina gdje postoji rizik pojave zauljenih otpadnih voda neophodno je prečistiti do nivoa određenog propisom kojim se definiše kvalitet otpadnih voda koje se ispuštaju u recipijent ili kolektorski sistem.

Prilikom priključenja nije potrebno vršiti prekop asfalta.
Sastavni dio Uslova priključenja je izvod iz katastra hidrotehničkih instalacija.

Obradio: Bojana Popović

Glavni projektant:
Vujičić Nikolina, dipl.građ. ing

Za Rukovodilac tehničke službe:
Papović Mira, dipl.građ. ing

Tehnički direktor:
Damlović Zoran, dipl.maš.ing.

V.d. Izvršnog direktora:
Jelena Drašković, dipl.ecc

Dostavljeno:
1 x Podnosiocu zahtjeva
2 x Tehničkoj službi
1 x a/a

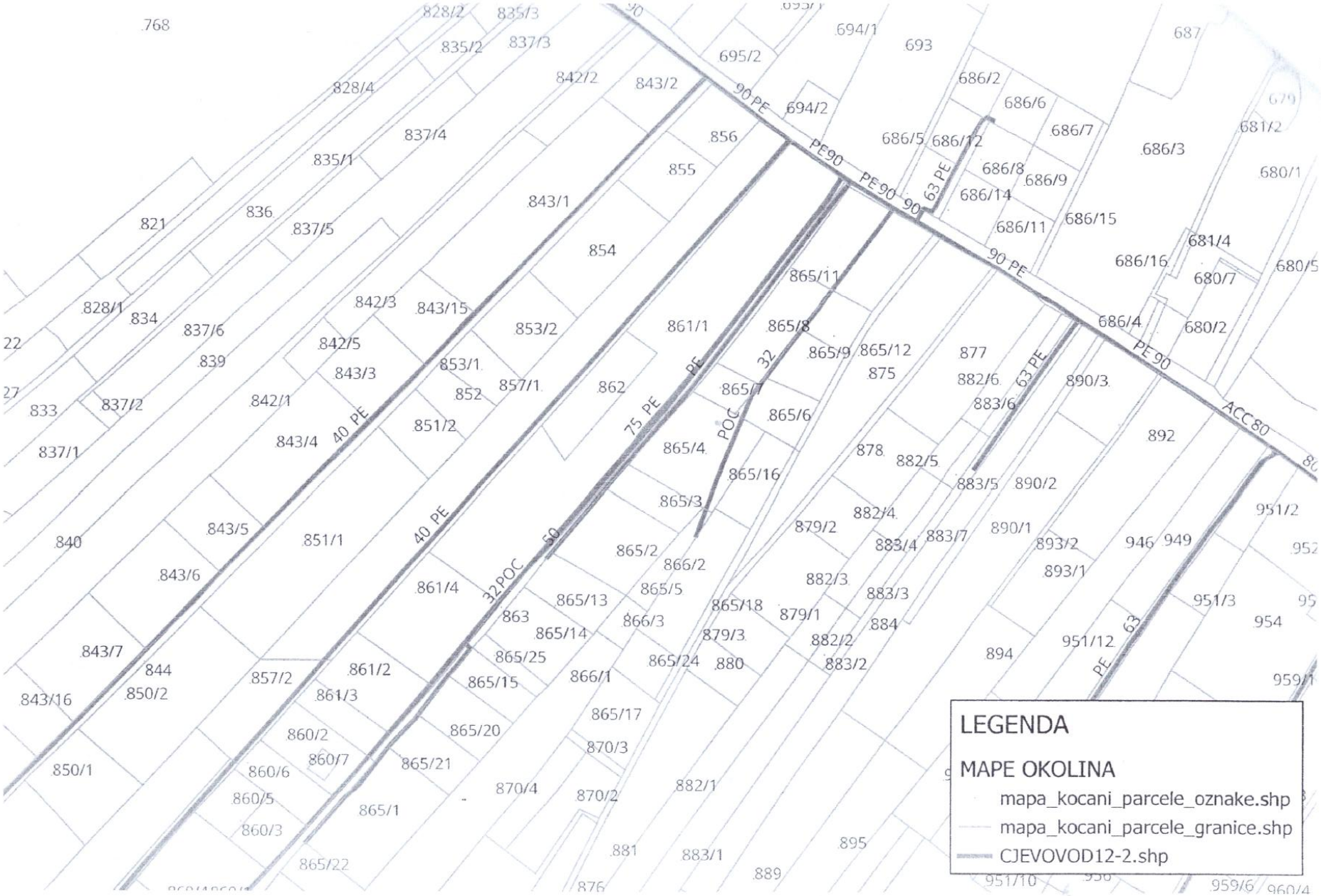
LEGENDA
MAPE OKOLINA
mapa_kocani_parcele_oznake.shp
mapa_kocani_parcele_granice.shp
CJEVOVOD12-2.shp
90 PE
63 PE
40 PE
75 PE
32 PE
32 POC
50 POC
ACC 80
768
828/2
835/3
835/2
837/3
828/4
842/2
843/2
694/1
693
687
695/2
694/2
686/2
686/6
686/7
679
681/2
686/3
680/1
835/1
837/4
856
855
686/5
686/12
686/8
686/9
686/14
686/15
686/11
681/4
686/16
680/7
680/5
821
836
837/5
843/1
854
865/11
828/1
834
837/6
839
842/3
843/15
853/2
861/1
865/8
865/9
865/12
877
875
686/4
680/2
842/5
843/3
853/1
857/1
862
865/7
882/6
883/6
890/3
22
27
833
837/2
842/1
852
865/6
892
837/1
843/4
851/2
865/4
878
882/5
865/16
883/5
890/2
840
843/5
851/1
865/3
882/4
879/2
890/1
951/2
843/6
865/2
866/2
883/4
883/7
893/2
946
949
952
861/4
865/5
882/3
893/1
865/13
883/3
951/3
954
863
866/3
865/18
879/1
884
843/7
865/14
879/3
882/2
951/12
844
865/25
865/24
880
883/2
894
857/2
861/2
865/15
866/1
959/1
850/2
861/3
865/17
843/16
860/2
865/20
870/3
860/7
865/21
850/1
860/6
870/4
870/2
882/1
860/5
865/1
860/3
881
883/1
895
865/22
889
876
951/10
959/6
960/4

1583/26

CRNA GORA
OPŠTINA NIKŠIĆ
Sekretarijat za zaštitu životne sredine
Broj: 26-353-sl.
Nikšić, 23.09.2026. godine

Sekretarijat za urbanizam i stambene poslove

OVDJE

Povodom Vašeg zahtjeva, broj: 07-350-1703 od 18.09.2026. godine (dostavljen Sekretarijatu za zaštitu životne sredine 23.09.2026.godine) kojim ste tražili mišljenje o potrebi procjene uticaja na životnu sredinu za projekat izgradnje novog pomoćnog objekta tip 1 (garaža), na katastarskoj parceli br. 857/10 KO Kočani, u zahvatu izmjena i dopuna PUP- GUR-a Opštine Nikšić, u cilju definisanja uslova i mjera zaštite životne sredine na osnovu priloženih urbanističko-tehničkih uslova za izradu tehničke dokumentacije broj UP/Io br. 07-350-1703 od 11.09.2026.godine na ime investitora **Milović Saše** iz Nikšića, obavještavamo Vas sledeće:

Uredbom o projektima za koje se vrši procjena uticaja na životnu sredinu ("Sl.list RCG" br. 20/07, "Sl.list CG" br. 47/13, 53/14, 37/18 i 85/26), utvrđen je spisak projekata za koje je obavezna procjena uticaja na životnu sredinu i projekata za koje se može zahtijevati procjena uticaja.

S obzirom na to da se u konkretnom slučaju radi o projektu izgradnje novog pomoćnog objekta tip 1 (garaža), uvidom u Uredbu o projektima za koje se vrši procjena uticaja na životnu sredinu, utvrđeno je da se navedeni projekat ne nalazi na Listama Uredbe, te shodno tome nije predviđeno sprovođenje postupka procjene uticaja na životnu sredinu kod ovog organa.

U slučaju prenamjene projekta nosilac projekta je dužan da podnese nadležnom organu zahtjev za odlučivanje o potrebi procjene uticaja na životnu sredinu.

Obradili:
Vera Mirković, dipl.ing

Milijana Gardašević, spec.sci menadžment

V.D. SEKRETARA

Jasmina Janković Mišnić, dipl.biolog

Dostavljeno:
Naslovu,
u spise,
a/a.

UPRAVA ZA NEKRETNINE

CRNA GORA

PODRUČNA JEDINICA
NIKSIC

Broj: 103-919-8660/2026
Datum: 08.07.2026
KO: KOČANI

Na osnovu člana 173 Zakona o državnom premjeru i katastru nepokretnosti ("Sl. list RCG" br. 29/07, "Sl. list CG" br. 73/10, 032/11, 040/11, 043/15, 037/17 i 17/18), postupajući po zahtjevu MILOVIĆ SAŠE, NIKŠIĆ NIKŠIĆ, za potrebe DOKUMENTACIJE izdaje se

LIST NEPOKRETNOSTI 1104 - PREPIS

Podaci o parcelama

Broj	Podbroj	Broj zgrade	Plan Skica	Datum upisa	Potes ili ulica i kućni broj	Način korišćenja Osnov sticanja	Bon. klasa	Površina m^2	Prihod
857	10		6 14/26	02/07/2026	KOČANI	Livada 5. klase KUPOVINA		500	1.80
								500	1.80

Podaci o vlasniku ili nosiocu

Matični broj - ID broj	Naziv nosioca prava - adresa i mjesto	Prava	Obim prava
2901972260015 0	MILOVIĆ BLAŽO SAŠA ALEKSE BACKOVIĆA 10 NIKŠIĆ 0	Svojina	1/1

Ne postoje tereti i ograničenja.

Taksa naplaćena na osnovu Tarifnog broja 1, Zakona o administrativnim taksama ("Sl.list CG, br. 18/19) u iznosu od 2 eura. Naknada za korišćenje podataka premjera, katastra nepokretnosti i usluga, naplaćena na osnovu člana 174 Zakona o državnom premjeru i katastru nepokretnosti ("Sl. list RCG" br. 29/07, "Sl. list CG" br. 73/10, 032/11, 040/11, 043/15, 037/17 i 17/18) u iznosu od 3 eura.

Načelnik:

Miletić Veselin, dipl.pravnik

Datum i vrijeme: 08.07.2026. 11:21:14

Br. parcele podbroj	Zgrada / PD	Predmet	Datum i vrijeme	Podnosilac	Sadržina
857/10		103-2-919-2977/1-2026	29.06.2026 12:27	NOTAR PEROVIĆ MARINKO	UG. O PRODAJI PARC. 857/10 LN. 827 KO KOČANI - KNEŽEVIĆ -ŽARIĆ VEI VUKOTIĆ MLADEN. DR. MILOVIĆ SA

IZJAVA PROJEKTANTA

DRUŠTVO ZA PROJEKTOVANJE I DRUGE USLUGE
„INGPOINT“ d.o.o. Nikšić
ADRESA: VUKA KARADŽIĆA bb; INSTITUT CRNE METALURGIJE AD NIKŠIĆ – KANCELARIJA BR. 158; KONTAKT TELEFON: +382 68 863 465 I +382 67 300 927; E- MAIL: studio@ingpoint.me; PIB: 03395758; PDV: 40/31-03797-8; ŽIRO RAČUN: 520-43188-06(HIPOTEKARNA BANKA)

Investitor: **MILOVIC SAŠA**

Projekat: **IDEJNO RJEŠENJE ARHITEKTONSKOG PROJEKTA**

Objekat: **POMOĆNI OBJEKAT – TIP 1, GARAŽA**

Lokacija: **KP 857/10 KO KOČANI, ZAHVATU PROSTORNO URBANISTIČKOG PLANA – GENERALNA URBANISTIČKA RAZRADA OPŠTINE NIKŠIĆ**

Projektant: **„INGPOINT“ D.O.O. NIKŠIĆ**

Na osnovu upustva Ministarstva ekologije, prostornog planiranja i urbanizma br. 01-1894/1 od 17.11.2021. godine daje se:

IZJAVA

Izjavljujem da je Idejno rješenje arhitektonskog projekta izrađeno u skladu sa smjernicama planskog dokumenta i urbanističko-tehničkih uslova, za oblikovanje i materijelizaciju Zakona o izgradnji objekata („Službeni list Crne Gore, broj 19/2025) kao i Zakona o uredjenju prostora (Službeni list Crne Gore, broj 19/2025) osnovnih urbanističkih parametara (indeks izgrađenosti, indeks zauzetosti, spratnost odnosno visina objekta i odnos prema građevinskoj liniji).

Pregled zadatih i ostvarenih urbanističkih parametara dat je u tabeli:

KP 857/10 KO KOČANI, POTES KOČANI U ZAHVATU IZMJENA I DOPUNA PROSTORNO URBANISTIČKOG PLANA - GENERALNA URBANISTIČKA RAZRADA OPŠTINE NIKŠIĆ
Površina predmetne parcele 500m²

PARAMETRI DEFINISANI UT USLOVIMA	OSTVARENI PARAMETRI
Maksimalni Indeks zauzetosti **0,30**	Indeks zauzetosti **0,18**
Maksimalni Indeks izgradjenosti **0,30**	Indeks izgradjenosti **0,18**
maks. spratnost objekta: **Tri nadzemne etaže**	spratnost objekta **P**
Bruto gradjevinska površina objekta: **U skladu sa koeficijentima zauzetosti i izgradjenosti**	**BRGP = 67,15m² +24,00m² = 91,15m²**

Na predmetnoj parceli planiran je i stambeni objekat bruto površine P= 67,15m² ***(u toku je proces dobijanja gradjevinske dozvole)***
A planirani pomoćni objekat je bruto površine P= 24,00m²
Oba objekta su spratnosti P - prizemni.

Datum: 27.08.2026. godine

Jelena Međedović, spec. sci.arh.

DRUŠTVO ZA PROJEKTOVANJE I DRUGE USLUGE INGPOINT D.O.O. NIKŠIĆ

OBRAZAC 3

Elektronski potpis vodećeg projektanta	Elektronski potpis odgovornog projektanta	Elektronski potpis revidenta	Elektronski potpis nadležnog organa za izdavanje građevinske dozvole

INVESTITOR[1]	**MILOVIĆ SAŠA**
OBJEKAT[2]	**POMOĆNI OBJEKAT – TIP1 (GARAŽA)**
LOKACIJA[3]	**KP 857/10 KO KOČANI, ZAHVATU PROSTORNO URBANISTIČKOG PLANA – GENERALNA URBANISTIČKA RAZRADA OPŠTINE NIKŠIĆ**
VRSTA TEHNIČKE DOKUMENTACIJE[4]	**IDEJNO RJEŠENJE ARHITEKTURA**
AUTOR PROJEKTA[5]	**JELENA MEĐEDOVIĆ, spec. sci. arh**
PROJEKTANT[6]	**"INGPOINT" d.o.o. NIKŠIĆ**
ODGOVORNO LICE[7]	**JELENA MEĐEDOVIĆ, spec. sci. arh**
VODEĆI PROJEKTANT[8]	**JELENA MEĐEDOVIĆ, spec. sci. arh** **Lic. br. UPI 09-332/25-3322/2 od 01.10.2025.**
ODGOVORNI PROJEKTANT[9]	**JELENA MEĐEDOVIĆ, spec. sci. arh.**
SARADNICI NA PROJEKTU [10]	**OGNJEN BJELICA, spec. sci. arh.** **DR VLADIMIR BOJKOVIĆ, spec. sci. arh.**

[1] Naziv/ime investitora
[2] Naziv objekta koji se gradi
[3] Mjesto gradnje, planski dokument, urbanistička parcela, katastarska opština, katastarska parcela
[4] Idejno rješenje, idejni projekat, glavni projekat, projekat izvedenog stanja, projekat održavanja
[5] Ime i prezime autora projekta
[6] Naziv privrednog društva, pravnog lica odnosno preduzetnika koji je izradio tehničku dokumentaciju, adresa
[7] Ime i prezime odgovornog lica u privrednom društvu ili pravnom licu ili ime i prezime preduzetnika
[8] Ime i prezime odgovornog projektanta
[9] Ime i prezime odgovornog projektanta
[10] Ime i prezime saradnika na izradi dijela tehničke dokumentacije

ADRESA: VUKA KARADŽIĆA bb; INSTITUT CRNE METALURGIJE AD NIKŠIĆ – KANCELARIJA BR. 158; KONTAKT TELEFON: + 382 68 863 465 I + 382 67 300 927; E- MAIL: studio@ingpoint.me; PIB: 03395758; PDV: 40/31-03797-8; ŽIRO RAČUN: 520-43188-06(HIPOTEKARNA BANKA)

SADRŽAJ IDEJNOG RJEŠENJA - arhitektura

OBRAZAC 3 49

TEKSTUALNI DIO 51

PROJEKTNI ZADATAK 52

TEHNIČKI OPIS 54

GRAFIČKI DIO 60

- GEODETSKA PODLOGA 61
- SITUACIONI PRIKAZ – GEOPORTAL 62
- SITUACIONI PRIKAZ SA PARAMETRIMA 63
- OSNOVA TEMELJA 64
- OSNOVA PRIZEMLJA 65
- OSNOVA KROVNE KONSTRUKCIJE 66
- OSNOVA KROVA 67
- IZGLEDI OBJEKTA 68
- 3D PRIKAZI 70

ADRESA: VUKA KARADŽIĆA bb; INSTITUT CRNE METALURGIJE AD NIKŠIĆ – KANCELARIJA BR. 158; KONTAKT TELEFON: +382 68 863 465 I +382 67 300 927; E- MAIL: studio@ingpoint.me; PIB: 03395758; PDV: 40/31-03797-8; ŽIRO RAČUN: 520-43188-06(HIPOTEKARNA BANKA)

TEKSTUALNI DIO

ADRESA: VUKA KARADŽIĆA bb; INSTITUT CRNE METALURGIJE AD NIKŠIĆ – KANCELARIJA BR. 158; KONTAKT TELEFON: +382 68 863 465 I +382 67 300 927; E- MAIL: studio@ingpoint.me; PIB: 03395758; PDV: 40/31-03797-8; ŽIRO RAČUN: 520-43188-06(HIPOTEKARNA BANKA)

PROJEKTNI ZADATAK

PROJEKTNI ZADATAK

INVESTITOR: Milović Saša

OBJEKAT: Pomoćni objekat tip 1 – garaža

LOKACIJA: KP 857/10, KO Kočani, Opština Nikšić

1. PREDMET PROJEKTNOG ZADATKA

Predmet projektnog zadatka je izrada idejnog rješenja za izgradnju slobodnostojećeg pomoćnog objekta tipa 1 – garaže, na katastarskoj parceli broj 857/10 KO Kočani, Opština Nikšić. Objekat je namijenjen garažiranju jednog putničkog motornog vozila i funkcionalno je povezan sa planiranim stambenim objektom na istoj parceli. Projektno rješenje potrebno je izraditi u skladu sa izdatim urbanističko-tehničkim uslovima, važećom planskom dokumentacijom i zahtjevima investitora.

2. FUNKCIONALNO I ARHITEKTONSKO RJEŠENJE

Garažu projektovati kao jedinstven prostor, bez unutrašnjih pregradnih zidova i sanitarnih prostorija. Predvidjeti garažna vrata približnih dimenzija 3,00 × 2,20 m, kao i bočne prozorske otvore za prirodno osvjetljenje i provjetravanje prostora. Objekat projektovati kao montažnu konstrukciju sa čeličnim nosećim elementima, oslonjenu na odgovarajuće armiranobetonske temelje i podnu ploču. Fasadne zidove predvidjeti od termoizolacionih sendvič panela u svijetlosivoj boji. Krov projektovati kao jednovodni, nagiba približno 4,75°, sa odgovarajućim krovnim panelima i završnom obradom u sivoj boji, usklađenom sa fasadom. Arhitektonsko oblikovanje treba da bude jednostavno, funkcionalno i usklađeno sa namjenom pomoćnog objekta i planiranim stambenim objektom.

4. UREĐENJE TERENA I INSTALACIJE

Predvidjeti odgovarajuće uređenje terena oko garaže, sa internim makadamskim prilazom i prostorom za parkiranje i manevrisanje vozila. Obezbijediti kontrolisano odvođenje atmosferskih voda sa krova i okolnih površina. Po potrebi predvidjeti osnovne elektroinstalacije za osvjetljenje i korišćenje garaže, u skladu sa tehničkim zahtjevima i uslovima nadležnih službi.

INVESTITOR:

Milović Saša



ADRESA: VUKA KARADŽIĆA bb; INSTITUT CRNE METALURGIJE AD NIKŠIĆ – KANCELARIJA BR. 158; KONTAKT TELEFON: + 382 68 863 465 I + 382 67 300 927; E- MAIL: studio@ingpoint.me; PIB: 03395758; PDV: 40/31-03797-8; ŽIRO RAČUN: 520-43188-06(HIPOTEKARNA BANKA)

TEHNIČKI OPIS

TEHNIČKI OPIS

ARHITEKTURA | IDEJNO RJEŠENJE POMOĆNOG OBJEKTA TIPA 1 – GARAŽE

OBJEKAT	Pomoćni objekat tip 1 – garaža
INVESTITOR	Milović Saša
LOKACIJA	KP 857/10, KO Kočani, potes Kočani, Opština Nikšić
PLANSKI OSNOV	Izmjene i dopune Prostorno-urbanističkog plana – Generalna urbanistička razrada Opštine Nikšić
DOKUMENTACIJA	Idejno rješenje – arhitektura
PROJEKTANT	„INGPOINT“ d.o.o. Nikšić
DATUM	Oktobar 2026. godine

1. PREDMET I OSNOV IZRADE DOKUMENTACIJE

Predmet idejnog rješenja je izgradnja slobodnostojećeg pomoćnog objekta tipa 1 – garaže, na katastarskoj parceli broj 857/10 KO Kočani, na teritoriji Opštine Nikšić. Objekat je funkcionalno vezan za stambenu namjenu parcele i služi za garažiranje putničkog motornog vozila. Ne predviđa se stanovanje, obavljanje poslovne djelatnosti niti promjena namjene objekta.

Dokumentacija je izrađena na osnovu zahtjeva investitora, dostavljenih grafičkih priloga planirane garaže, urbanističko-tehničkih uslova UP/I br. 07-350-1703 od 11.09.2026. godine, sa pratećim uslovima i mišljenjima nadležnih organa, kao i glavnog projekta arhitekture stambenog objekta na istoj parceli, izrađenog od strane „INGPOINT“ d.o.o. Nikšić u avgustu 2026. godine. Projektno rješenje predmetnog pomoćnog objekta treba uskladiti sa konačnim situacionim prikazom parcele i važećim uslovima.

2. POLOŽAJ I KARAKTERISTIKE LOKACIJE

Predmetna parcela površine 500,00 m² nalazi se u potesu Kočani, u obuhvatu Izmjena i dopuna Prostorno-urbanističkog plana – Generalna urbanistička razrada Opštine Nikšić. Prema geodetskoj podlozi korišćenoj za glavni projekat stambenog objekta, teren je blago promjenljiv, sa približnim apsolutnim kotama 616,2–616,5 m n.v.

Na predmetnoj parceli predviđen je prizemni stambeni objekat bruto građevinske površine 67,15 m². Garaža se planira kao zaseban pomoćni objekat u istočnom, odnosno sjeveroistočnom dijelu parcele, u dijelu slobodnog prostora izdvojenom od stambenog objekta. Prema dostavljenom zahtjevu investitora, planirano udaljenje iznosi 2,00 m od sjeverne i 2,00 m od istočne granice parcele, prema KP 857/8. Položaj će se definitivno prikazati i kotirati na situacionom planu idejnog rješenja, uključujući građevinski gabarit, prepuste krova i udaljenosti od susjednih granica.

Saobraćajni pristup parceli je sa Ulice krupačke, preko pristupnog puta na KP 857/1 KO Kočani. Rješenje garaže predviđa unutrašnji makadamski prilaz od postojećeg pristupa parceli, sa prostorom za parkiranje i manevrisanje vozila ispred garažnih vrata.

3. URBANISTIČKO-TEHNIČKI POKAZATELJI

Prema dostavljenim UTU, pomoćni objekat tipa 1 može biti maksimalne spratnosti P, bruto građevinske površine do 30,00 m², uz minimalno propisano udaljenje od granica parcele 2,00 m i maksimalnu svijetlu visinu prostorija 2,60 m. Projektovana garaža ima jednu nadzemnu etažu – prizemlje, bez podruma i sprata.

POKAZATELJ	PODATAK
Površina katastarske parcele	500,00 m²
BRGP stambenog objekta (glavni projekat)	67,15 m²
Projektovana BRGP garaže (4,00 × 6,00 m)	24,00 m²
Ukupna BRGP kuće i garaže	91,15 m²
Zbirni indeks zauzetosti / izgrađenosti (za P+P)	0,18 (91,15 / 500,00)
Maksimalni indeks zauzetosti prema UTU	0,30
Maksimalni indeks izgrađenosti naveden u UTU garaže	0,80
Spratnost garaže	P
Maksimalna BRGP pomoćnog objekta tipa 1	30,00 m²

Napomena za usaglašavanje: u tabeli glavnog projekta stambenog objekta maksimalni indeks izgrađenosti označen je kao 0,30, dok UTU dostavljeni za garažu navode 0,80. Zbirni ostvareni indeks od približno 0,18 niži je od obje vrijednosti. Konačnu tabelu urbanističkih parametara potrebno je uskladiti sa važećim planskim dokumentom i urbanističko-tehničkim uslovima prilikom izrade situacionog priloga.

Gabarit objekta u osnovi iznosi 4,00 × 6,00 m, što daje bruto površinu 24,00 m². Krovni prepusti ne predstavljaju dodatnu zatvorenu etažnu površinu; prema osnovi krova krovni gabarit je približno 4,50 × 6,50 m.

4. NAMJENA, FUNKCIONALNA ORGANIZACIJA I ARHITEKTONSKO RJEŠENJE

Garaža je projektovana kao jednoprostorna cjelina bez unutrašnjih pregradnih zidova i sanitarnih prostorija. Pristup vozilom ostvaren je preko garažnih vrata na prednjoj, višoj fasadi, orijentisanoj prema internom prilazu. Projektovani svijetli otvor garažnih vrata iznosi približno 3,00 × 2,20 m, prema osnovi i presjeku. Na bočnim fasadama predviđena su dva prozorska otvora približnih dimenzija 1,20 × 0,60 m, radi prirodnog osvjetljenja i provjetravanja.

Arhitektonsko oblikovanje zasniva se na jednostavnom pravougaonom volumenu sa jednovodnim krovom, bez nepotrebnih arhitektonskih detalja. Fasade su zamišljene kao obloge od fabrički proizvedenih sendvič panela u neutralnoj sivoj nijansi. Jednostavna forma i svedena materijalizacija prilagođavaju pomoćni objekat pretežnoj stambenoj namjeni parcele i omogućavaju racionalnu montažu i održavanje.

5. HORIZONTALNI I VERTIKALNI GABARITI, KROV

Osnovni horizontalni gabarit objekta je 4,00 m × 6,00 m. Kota gotovog poda garaže označena je sa ±0,00 i predstavlja referentnu kotu za dimenzionisanje arhitektonskih elemenata. Konačna apsolutna kota ±0,00 i nivelaciona veza sa unutrašnjim prilazom utvrđuju se u situacionom rješenju, uz obezbjeđenje nesmetanog ulaska vozila i odvođenja površinskih voda.

Objekat ima jednovodni krov sa padom po dužoj strani, nagiba približno 4,75°. Prema dostavljenom presjeku, visina niže fasade je približno 2,50 m, a više fasade približno 3,00 m, sa naznačenom najvišom krovnom kotom oko +3,10 m. Krovni prepusti prema osnovi krova iznose približno 25 cm po obodu. U presjeku je označeno rješenje spuštenog plafona; konačna izvedba i visinske kote obloge moraju se uskladiti s propisanom maksimalnom svijetlom visinom prostorije od 2,60 m i prikazanom kosinom krova.

Krovna površina predviđena je od krovnih sendvič panela sa spojnim, opšivnim i zaptivnim elementima kompatibilnim sa izabranim sistemom. Rješenje spojeva, minimalni dozvoljeni nagib za konkretni tip krovnog panela, eventualni poprečni spojevi, učvršćenje, opšivanje rubova i odvodnja krova razrađuju se prema uputstvima proizvođača, proračunu i detaljima izvođenja.

6. KONSTRUKCIJA I TEMELJENJE

6.1. Priprema terena, temelji i podna ploča

Prije početka izvođenja radova potrebno je izvršiti obilježavanje gabarita objekta, kontrolu geodetskih kota, uklanjanje humusnog sloja i lokalno nivelisanje terena. Temeljenje je predviđeno armiranobetonskim obodnim temeljnim elementima povezanim sa podnom armiranobetonskom pločom, u skladu sa osnovom temelja i karakterističnim presjekom. U prikazanom presjeku naznačena je podna AB ploča debljine približno 15 cm i najniža kota temeljnog sklopa oko –0,80 m u odnosu na ±0,00. Geometrija temelja, armatura, klasa betona, zaštitni slojevi i ankerni detalji nijesu predmet konačnog dimenzionisanja u ovom arhitektonskom opisu i definišu se odgovarajućom konstruktivnom dokumentacijom.

Ispod AB elemenata izvodi se odgovarajuće pripremljena i zbijena podloga sa tamponskim slojem prema konstruktivnom i geotehničkom rješenju. Pod garaže je betonski, sa završnom površinom namijenjenom opterećenju i eksploataciji putničkog motornog vozila. Detaljima je neophodno riješiti zaštitu temelja od vlage, kontakt čelika i betona, kao i spoj podne ploče sa pragom garažnih vrata i spoljnim prilazom.

6.2. Nosiva čelična konstrukcija

Osnovni nosivi sistem je čelična konstrukcija sa vertikalnim stubovima i horizontalnim odnosno kosim elementima koji prihvataju opterećenja krova i fasadnih obloga i prenose ih na armiranobetonske temelje. Međusobni spojevi elemenata predviđaju se odgovarajućim vijčanim ili zavarenim vezama, a veza sa temeljima putem anker-ploča i ankera. Dimenzije, klase čelika, rasponi, ukrućenja i način povezivanja određuju se statičkim proračunom.

Konstrukciju je potrebno dimenzionisati za stalna i korisna opterećenja, kao i za relevantna dejstva snijega, vjetra i zemljotresa za predmetnu lokaciju, uz provjeru stabilnosti u toku montaže i eksploatacije. Svi čelični elementi moraju biti odgovarajuće zaštićeni od korozije; potreba i način dodatne protivpožarne zaštite utvrđuju se prema propisima i usvojenom konceptu zaštite od požara.

7. FASADNI OMOTAČ, OTVORI I ZAVRŠNE OBRADE

Zatvaranje spoljašnjih zidova predviđeno je montažnim sendvič panelima sa obostranim čeličnim limovima i fabričkom termoizolacionom ispunom, u nijansi sive boje prema konačno usvojenoj paleti investitora i projektanta. Debljina panela, vrsta izolacionog jezgra, reakcija na požar, koeficijent prolaza toplote i detalji spajanja biraju se prema namjeni garaže, zahtjevima propisa, projektu i tehničkim karakteristikama proizvođača. Projektom se ne određuje proizvoljna debljina panela bez potrebne specifikacije.

Paneli se pričvršćuju za odgovarajuću čeličnu podkonstrukciju prema sistemskim detaljima proizvođača. Spojevi panela, uglovi, sokl, dodir sa temeljnim dijelom, špaletne oko otvora i veza sa krovom izvode se sa

limenim opšivkama i zaptivkama, radi sprječavanja prodora padavina i nekontrolisanog strujanja vazduha. Kontakt čelične konstrukcije sa spoljašnjim omotačem izvodi se uz zaštitu od korozije i kondenzacije.

Garažna vrata izvode se kao tipski proizvod, u otvoru dimenzionisanom prema osnovi i presjeku, sa konstrukcijom vođica i pričvršćenja prilagođenom čeličnom skeletu. Tip otvaranja, boja, okov, način upravljanja i tehničke karakteristike preciziraju se specifikacijom bravarije. Bočni prozori izvode se u okviru odgovarajućeg sistema spoljašnje stolarije, uz obavezno zaptivanje i opšivanje spojeva sa sendvič panelima. Završna obrada poda treba da bude ravna, otporna na habanje i primjerena garažiranju vozila.

8. ODVODNJAVANJE KROVNIH I POVRŠINSKIH VODA

Atmosferske vode sa jednovodnog krova moraju se kontrolisano prihvatiti na nižoj strani krova i odvesti na način kojim se sprječava kvašenje temelja, zadržavanje vode pred garažnim vratima i oticanje prema susjednim parcelama ili javnoj saobraćajnici. Konačna dispozicija oluka, olučnih vertikala, slivnika, rigola i mjesta ispuštanja utvrđuje se koordinacijom arhitektonskog i projekta spoljnog uređenja, u skladu sa uslovima nadležnog vodovodnog preduzeća i stvarnim nivelacionim stanjem.

Sva eventualna rješenja odvođenja atmosferskih voda moraju se projektovati tako da ne ugroze pristupni put, temelje stambenog objekta i okolne nepokretnosti. Prije priključivanja na bilo koju javnu mrežu ili druge infrastrukturne sisteme pribavljaju se potrebni uslovi i saglasnosti.

9. SAOBRAĆAJNI PRISTUP, PARKING I UREĐENJE TERENA

Saobraćajno rješenje zasniva se na pristupu preko KP 857/1 KO Kočani, koja povezuje parcelu sa Ulicom krupačkom. Prema saobraćajno-tehničkim uslovima Sekretarijata za komunalne poslove i saobraćaj Opštine Nikšić, br. 09-340-966 od 30.09.2026. godine, prilaz pomoćnom objektu može se planirati preko jednog priključka na pristupni put ili preko istog priključka predviđenog za stambeni objekat (saobraćajno-tehnički uslovi br. 09-340-748 od 17.08.2026. godine).

Od pristupnog puta do garaže planira se interna saobraćajna površina sa makadamskim završnim slojem. Ispred garaže predviđen je prostor za parkiranje vozila i pristup garažnim vratima. Dimenzije i geometrija prilaza, zaokretni radijusi i uzdužni/poprečni padovi moraju se uskladiti sa konačnim situacionim rješenjem, gabaritom standardnog putničkog vozila i nivelacijom terena. Slobodne površine uređuju se na način koji omogućava korišćenje garaže i održavanje objekta, bez narušavanja pristupa stambenom objektu.

10. INSTALACIJE I USLOVI PRIKLJUČENJA

U okviru funkcionalnog programa garaže nijesu predviđene sanitarne prostorije niti instalacije koje zahtijevaju zaseban vodovodni ili fekalni priključak. Prema obavještenju Sekretarijata za urbanizam i stambene poslove Opštine Nikšić od 23.09.2026. godine, vodni uslovi za izgradnju predmetnog pomoćnog objekta nijesu potrebni; sastavni dio UTU čine i uslovi D.O.O. „Vodovod i kanalizacija“ Nikšić. Ukoliko se tokom daljeg projektovanja predvide priključci, oni se obrađuju u odgovarajućoj stručnoj fazi i prema uslovima nadležnog operatera.

Eventualno električno osvjetljenje garaže, utičnice i druge elektroinstalacije razrađuju se posebnim elektrotehničkim rješenjem, uz poštovanje uslova priključenja i zaštitnih mjera. Ovim opisom nije predviđena samostalna elektroenergetska priključna snaga niti se prejudicira način napajanja. Objekat se prirodno osvjetljava i provjetrava projektovanim bočnim otvorima; po potrebi se dodatna ventilacija određuje prema namjeni i važećim zahtjevima.

11. BEZBJEDNOST, ŽIVOTNA SREDINA I ZAŠTITA TOKOM IZGRADNJE

Tokom izgradnje obavezno je primjenjivati odgovarajuće mjere zaštite na radu i bezbjednosti gradilišta, naročito pri izvođenju temelja, montaži čeličnih elemenata, radu na visini i ugradnji krovnih i fasadnih panela. Izvođač mora primjenjivati projektom utvrđene postupke i kvalitetno ugrađivati materijale odgovarajućih tehničkih svojstava, uz obezbjeđenje potrebnih atesta i dokumentacije o usaglašenosti.

Za garažu je potrebno uskladiti izbor materijala, evakuacionu i protivpožarnu koncepciju, kao i način provjetravanja, sa važećim propisima i obimom upotrebe. U prostoru nije predviđena radionica niti skladištenje zapaljivih materija kao posebna namjena. Građevinski otpad mora se sakupljati, razvrstavati i uklanjati na propisan način. Po završetku radova potrebno je ukloniti privremene deponije i sanirati površine zahvaćene izgradnjom.

Prema dopisu Sekretarijata za zaštitu životne sredine Opštine Nikšić od 23.09.2026. godine, navedeni projekat pomoćnog objekta nije prepoznat na listama projekata za koje je obavezna procjena uticaja niti na listama projekata za koje se može zahtijevati procjena uticaja, prema dostavljenom mišljenju. U slučaju promjene projekta primjenjuju se obaveze koje odredi nadležni organ.

12. ZAKLJUČAK

Predloženo idejno rješenje garaže na KP 857/10 KO Kočani predstavlja jednostavan jednospratni pomoćni objekat površine 24,00 m², sa nosivom čeličnom konstrukcijom, fasadnim i krovnim sendvič panelima, jednovodnim krovom nagiba 4,75° i betonskim podom. Namjena i kapacitet prilagođeni su korišćenju planiranog stambenog objekta na istoj parceli. Konceptom su obuhvaćeni garažiranje vozila, pristup sa postojećeg pristupnog puta, parking ispred ulaza i uklapanje u ambijentalne uslove lokacije.

Prije konačne predaje idejnog rješenja potrebno je sa grafičkim prilozima jednoznačno uskladiti položaj garaže na parceli, sve udaljenosti od granica uključujući krovne prepuste, konačnu apsolutnu kotu poda, svijetlu visinu prostorije, odvodnju atmosferskih voda i zbirne urbanističke parametre stambenog i pomoćnog objekta. Dimenzionisanje konstrukcije i detalji izvedbe predmet su odgovarajuće tehničke razrade.

13. DOKUMENTACIJA KORIŠĆENA KAO PODLOGA

Urbanističko-tehnički uslovi za pomoćni objekat tipa 1 – garažu, Sekretarijat za urbanizam i stambene poslove Opštine Nikšić, UP/I br. 07-350-1703 od 11.09.2026. godine, sa prilozima i uslovima nadležnih službi.
Saobraćajno-tehnički uslovi za pomoćni objekat tipa 1, Sekretarijat za komunalne poslove i saobraćaj, br. 09-340-966 od 30.09.2026. godine.

Uslovi priključenja D.O.O. „Vodovod i kanalizacija“ Nikšić (septembar 2026), obavještenje nadležnog organa u vezi sa vodnim uslovima i mišljenje Sekretarijata za zaštitu životne sredine (23.09.2026).

Glavni projekat arhitekture stambenog objekta na KP 857/10 KO Kočani, „INGPOINT“ d.o.o. Nikšić, avgust 2026. godine: tehnički opis, geodetska podloga i situacioni prikaz.

Odgovorni projektant:

ODGOVORNI PROJEKTANT
Jelena Međedović spec.sci.arh.

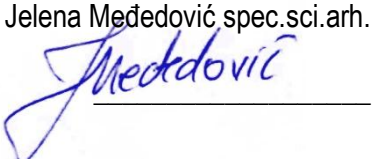

ADRESA: VUKA KARADŽIĆA bb; INSTITUT CRNE METALURGIJE AD NIKŠIĆ – KANCELARIJA BR. 158; KONTAKT TELEFON: +382 68 863 465 I +382 67 300 927; E- MAIL: studio@ingpoint.me; PIB: 03395758; PDV: 40/31-03797-8; ŽIRO RAČUN: 520-43188-06(HIPOTEKARNA BANKA)

GRAFIČKI DIO

CRNA GORA
Opština Nikšić
KO Kočani

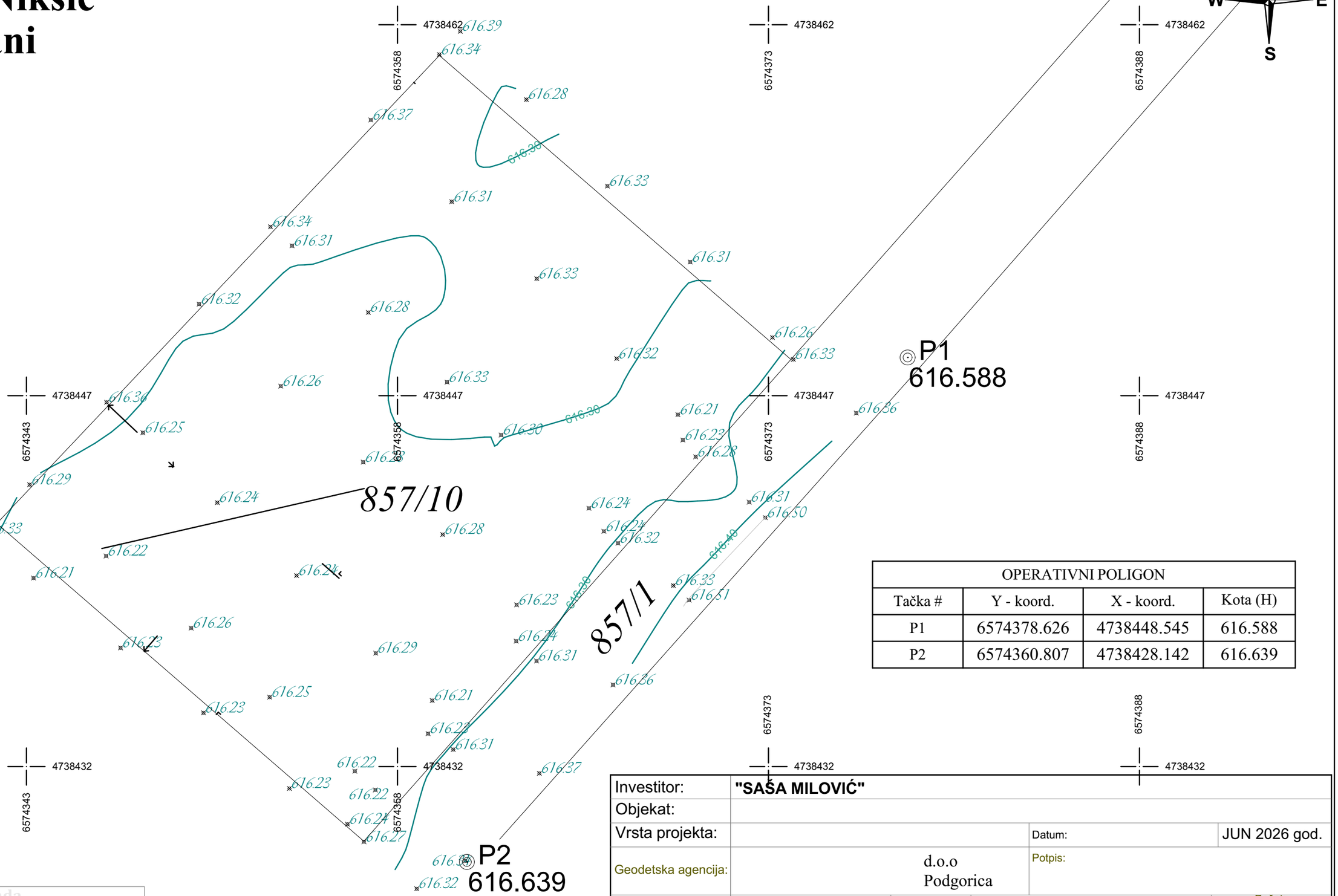

OPERATIVNI POLIGON			
Tačka #	Y - koord.	X - koord.	Kota (H)
P1	6574378.626	4738448.545	616.588
P2	6574360.807	4738428.142	616.639

Legenda	
	Katastarska parcela
857/10	Broj KP
P1 616.588	Poligonska tačka

Investitor:	**"SAŠA MILOVIĆ"**		
Objekat:			
Vrsta projekta:		Datum:	JUN 2026 god.
Geodetska agencija:	d.o.o Podgorica	Potpis:	
Odgovorni inženjer:	Vojislav M. 01-012/21-20225/1	Naziv nacrta:	Pečat:
Inženjer saradnik:	Danilo K. 02-7132/2-18	**GEODETSKA SITUACIJA TERENA NA KP 857/10 KO KOČANI OPŠTINA NIKŠIĆ**	
Projektant saradnik:			
Format papira: A3	Razmjera: 1:150		

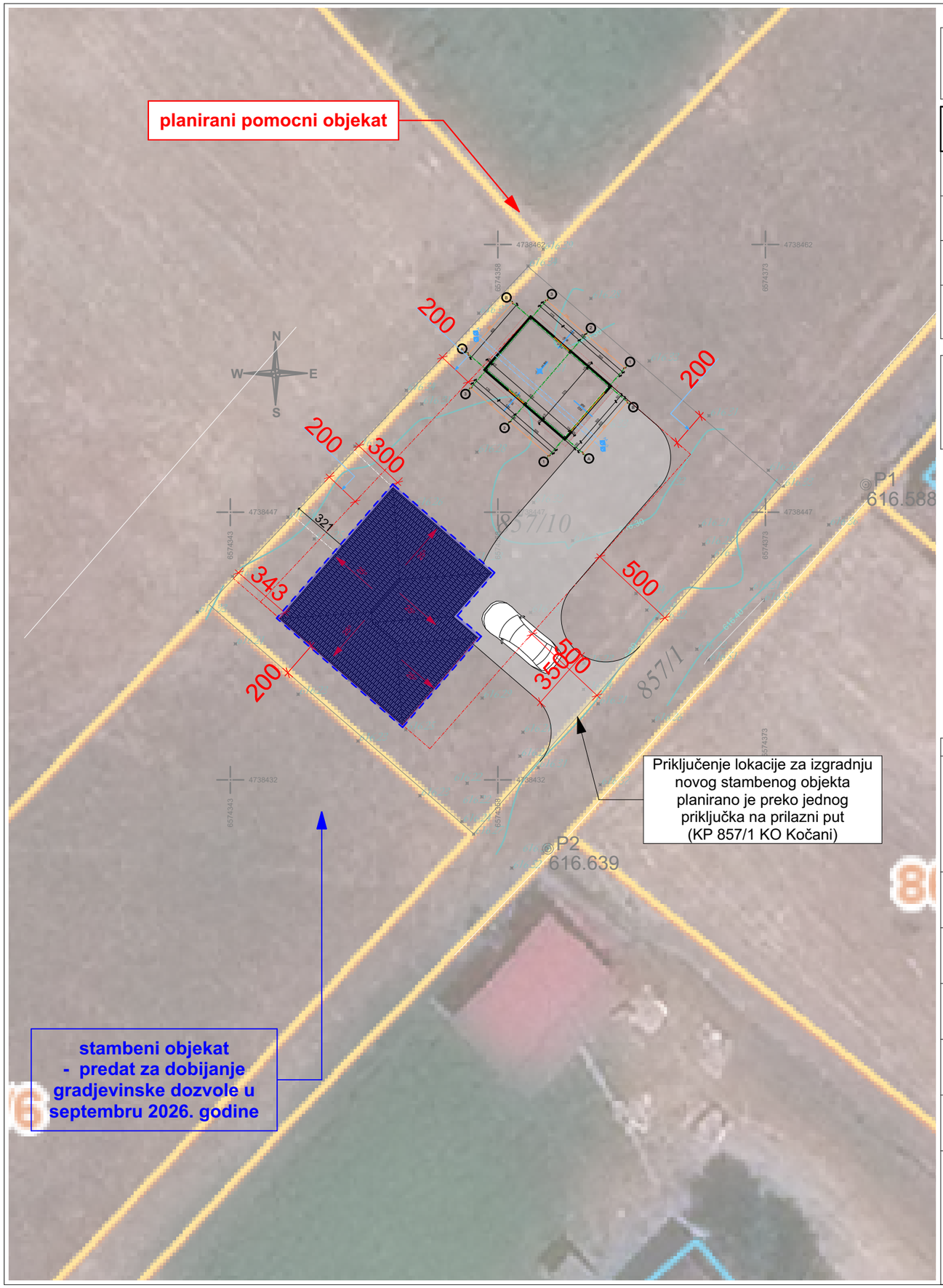

KP 857/10 KO KOČANI, POTES KOČANI U ZAHVATU IZMJENA I DOPUNA PROSTORNO URBANISTIČKOG PLANA - GENERALNA URBANISTIČKA RAZRADA OPŠTINE NIKŠIĆ

Površina predmetne parcele 500m^2

PARAMETRI DEFINISANI UT USLOVIMA	OSTVARENI PARAMETRI
Maksimalni Indeks zauzetosti **0,30**	Indeks zauzetosti **0,18**
Maksimalni Indeks izgradjenosti **0,30**	Indeks izgradjenosti **0,18**
maks. spratnost objekta: **Tri nadzemne etaže**	spratnost objekta **P**
Bruto gradjevinska površina objekta: **U skladu sa koeficijentima zauzetosti i izgradjenosti**	**BRGP = 67,15m^2 +24,00m^2 = 91,15m^2**

Na predmetnoj parceli planiran je i stambeni objekat bruto površine P= 67,15m^2 ***(u toku je proces dobijanja gradjevinske dozvole)***

A planirani pomoćni objekat je bruto površine P= 24,00m^2

Oba objekta su spratnosti P - prizemni.

PROJEKTANT:

"INGPOINT" d.o.o. Nikšić

INVESTITOR:

MILOVIĆ SAŠA

Objekat:
POMOĆNI OBJEKAT - TIP 1 (GARAŽA)

Lokacija:
KP 857/10 KO KOČANI U ZAHVATU PROSTORNO URBANISTIČKOG PLANA - GENERALNA URBANISTIČKA RAZRA OPŠTINE NIKŠIĆ

Autor projekta:
Jelena Međedović,spec.sci.arh.

Vodeći projektant:
Jelena Međedović,spec.sci.arh.

Odgovorni projektant:
Jelena Međedović,spec.sci.arh.

Vrsta tehničke dokumentacije:
IDEJNO RJEŠENJE

Dio tehničke dokumentacije:
faza - ARHITEKTURA

RAZMJERA:
1:250

Saradnici:
Ognjen Bjelica,spec.sci.arh.
dr Vladimir Bojković,spec.sci.arh.

Prilog:
situacioni prikaz - geoportal

Br. priloga: A.01.1

Br. strane:

Datum izrade i M.P.
OKTOBAR 2026. god.

Datum revizije i M.P.

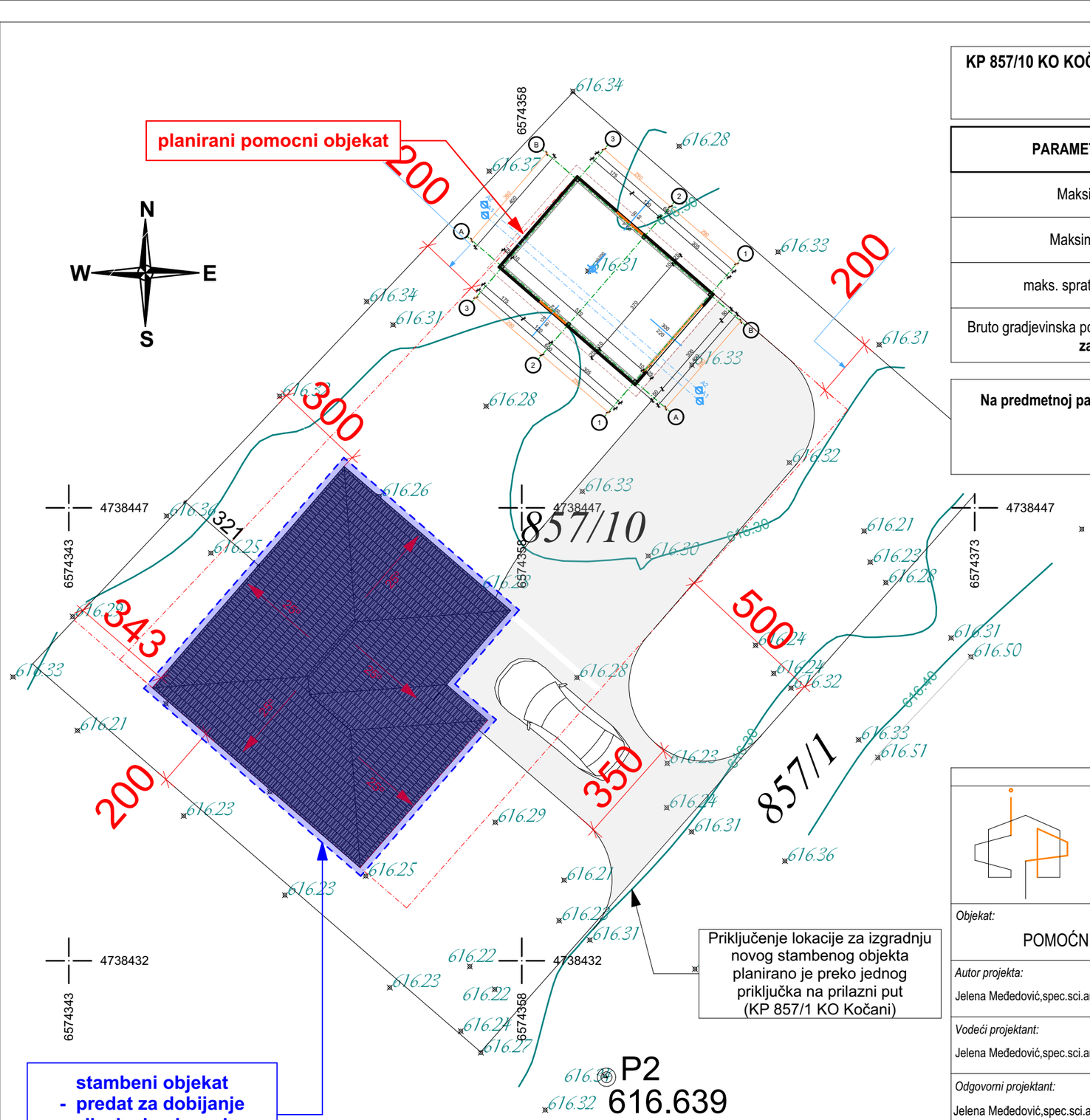

KP 857/10 KO KOČANI, POTES KOČANI U ZAHVATU IZMJENA I DOPUNA PROSTORNO URBANISTIČKOG PLANA - GENERALNA URBANISTIČKA RAZRADA OPŠTINE NIKŠIĆ

Površina predmetne parcele 500m²

PARAMETRI DEFINISANI UT USLOVIMA	OSTVARENI PARAMETRI
Maksimalni Indeks zauzetosti **0,30**	Indeks zauzetosti **0,18**
Maksimalni Indeks izgradjenosti **0,30**	Indeks izgradjenosti **0,18**
maks. spratnost objekta: **Tri nadzemne etaže**	spratnost objekta **P**
Bruto gradjevinska površina objekta: **U skladu sa koeficijentima zauzetosti i izgradjenosti**	**BRGP = 67,15m² +24,00m² = 91,15m²**

Na predmetnoj parceli planiran je i stambeni objekat bruto površine P= 67,15m² ***(u toku je proces dobijanja gradjevinske dozvole)***

A planirani pomoćni objekat je bruto površine P= 24,00m²

Oba objekta su spratnosti P - prizemni.

PROJEKTANT:

"INGPOINT" d.o.o. Nikšić

INVESTITOR:

MILOVIĆ SAŠA

Objekat:
POMOĆNI OBJEKAT - TIP 1 (GARAŽA)

Lokacija:
KP 857/10 KO KOČANI U ZAHVATU PROSTORNO URBANISTIČKOG PLANA - GENERALNA URBANISTIČKA RAZRA OPŠTINE NIKŠIĆ

Autor projekta:
Jelena Međedović,spec.sci.arh.

Vodeći projektant:
Jelena Međedović,spec.sci.arh.

Odgovorni projektant:
Jelena Međedović,spec.sci.arh.

Vrsta tehničke dokumentacije:
IDEJNO RJEŠENJE

Dio tehničke dokumentacije:
faza - ARHITEKTURA

RAZMJERA:
1:150

Saradnici:
Ognjen Bjelica,spec.sci.arh.
dr Vladimir Bojković,spec.sci.arh.

Prilog:
situacioni prikaz

Br. priloga: A.01.2

Br. strane:

Datum izrade i M.P.
OKTOBAR 2026. god.

Datum revizije i M.P.

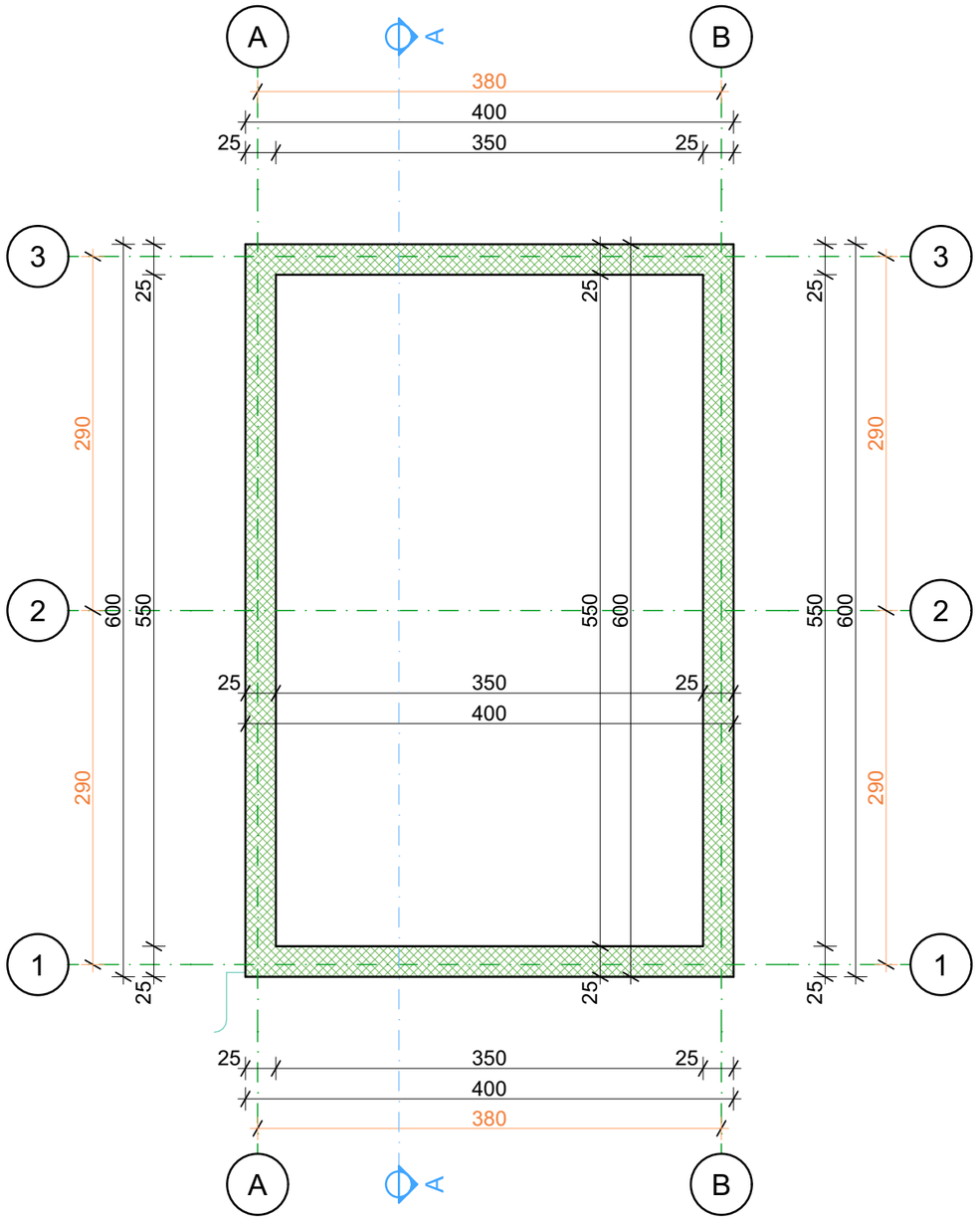

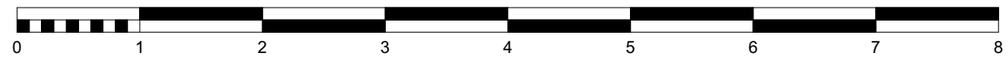

PROJEKTANT:

"INGPOINT"
d.o.o. Nikšić

INVESTITOR:

MILOVIĆ SAŠA

Objekat:
POMOĆNI OBJEKAT - TIP 1 (GARAŽA)

Lokacija:
KP 857/10 KO KOČANI U ZAHVATU PROSTORNO URBANISTIČKOG PLANA - GENERALNA URBANISTIČKA RAZRA OPŠTINE NIKŠIĆ

Autor projekta:
Jelena Međedović,spec.sci.arh.

Vodeći projektant:
Jelena Međedović,spec.sci.arh.

Vrsta tehničke dokumentacije:
IDEJNO RJEŠENJE

Odgovorni projektant:
Jelena Međedović,spec.sci.arh.

Dio tehničke dokumentacije:
faza - ARHITEKTURA

RAZMJERA:
1:50

Saradnici:
Ognjen Bjelica,spec.sci.arh.
dr Vladimir Bojković,spec.sci.arh.

Prilog:
osnova temelja

Br. priloga:
A.01.3

Br. strane:

Datum izrade i M.P.
OKTOBAR 2026. god.

Datum revizije i M.P.

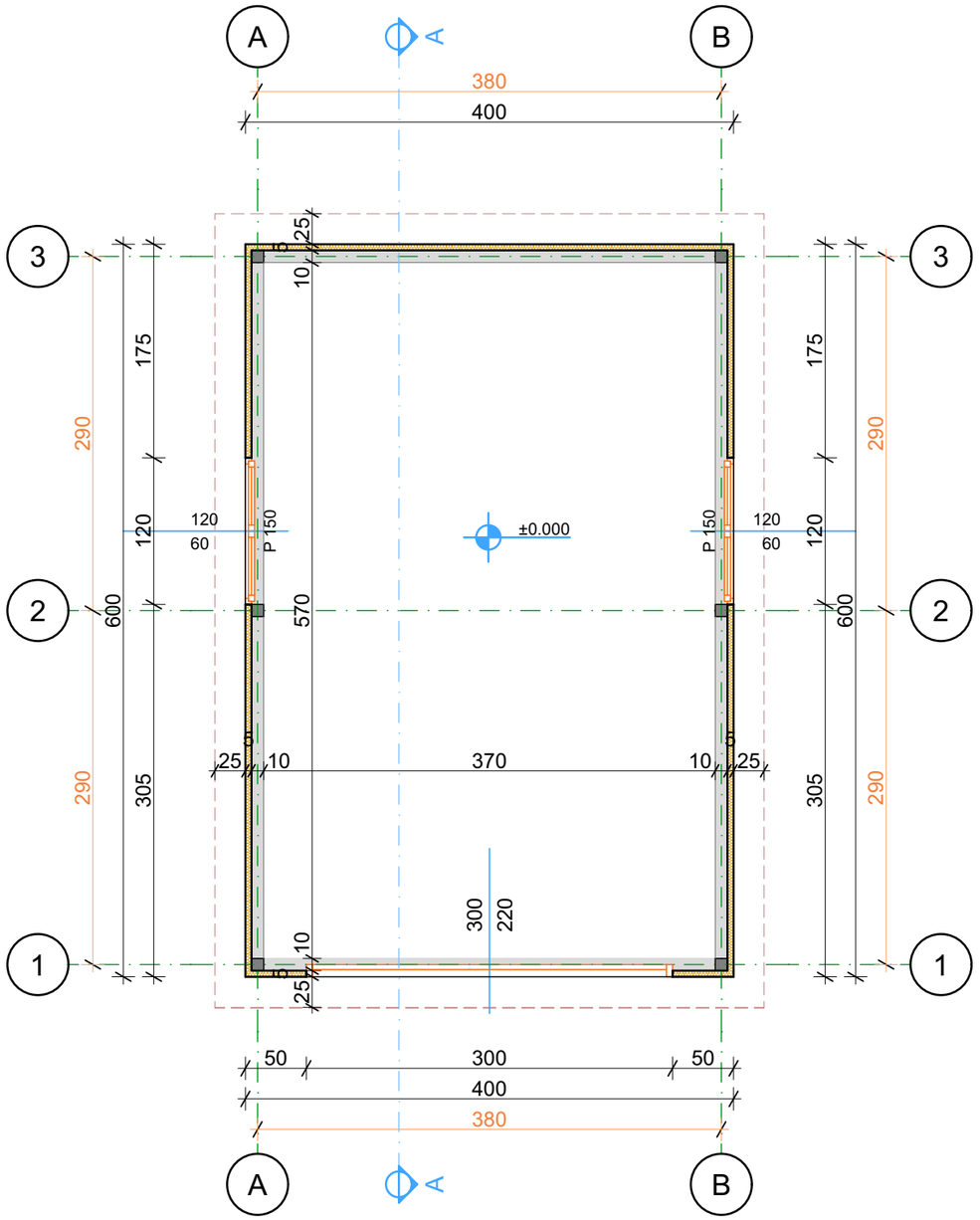

BILANS POVRŠINA PRIZEMLJA

Br.	naziv prostorije	finalna obrada podova	finalna obrada zidova	finalna obrada plafona	obim	neto povrsina (-2% m. malt.)
1.	GARAŽA	BETON	AKRILNA LATEKS BOJA	LIM	18,80m	21,09m²
Ukupna neto površina prizemlja						**24,00m²**
Ukupna bruto površina prizemlja / objekta						**24,00m²**

0 1 2 3 4 5 6 7 8

PROJEKTANT:

"INGPOINT" d.o.o. Nikšić

INVESTITOR:

MILOVIĆ SAŠA

Objekat:
POMOĆNI OBJEKAT - TIP 1 (GARAŽA)

Lokacija:
KP 857/10 KO KOČANI U ZAHVATU PROSTORNO URBANISTIČKOG PLANA - GENERALNA URBANISTIČKA RAZRA OPŠTINE NIKŠIĆ

Autor projekta:
Jelena Međedović,spec.sci.arh.

Vodeći projektant:
Jelena Međedović,spec.sci.arh.

Odgovorni projektant:
Jelena Međedović,spec.sci.arh.

Saradnici:
Ognjen Bjelica,spec.sci.arh.
dr Vladimir Bojković,spec.sci.arh.

Vrsta tehničke dokumentacije:
IDEJNO RJEŠENJE

Dio tehničke dokumentacije:
faza - ARHITEKTURA

RAZMJERA:
1:50

Prilog:
osnova prizemlja

Br. priloga:
A.01.4

Br. strane:

Datum izrade i M.P.
OKTOBAR 2026. god.

Datum revizije i M.P.

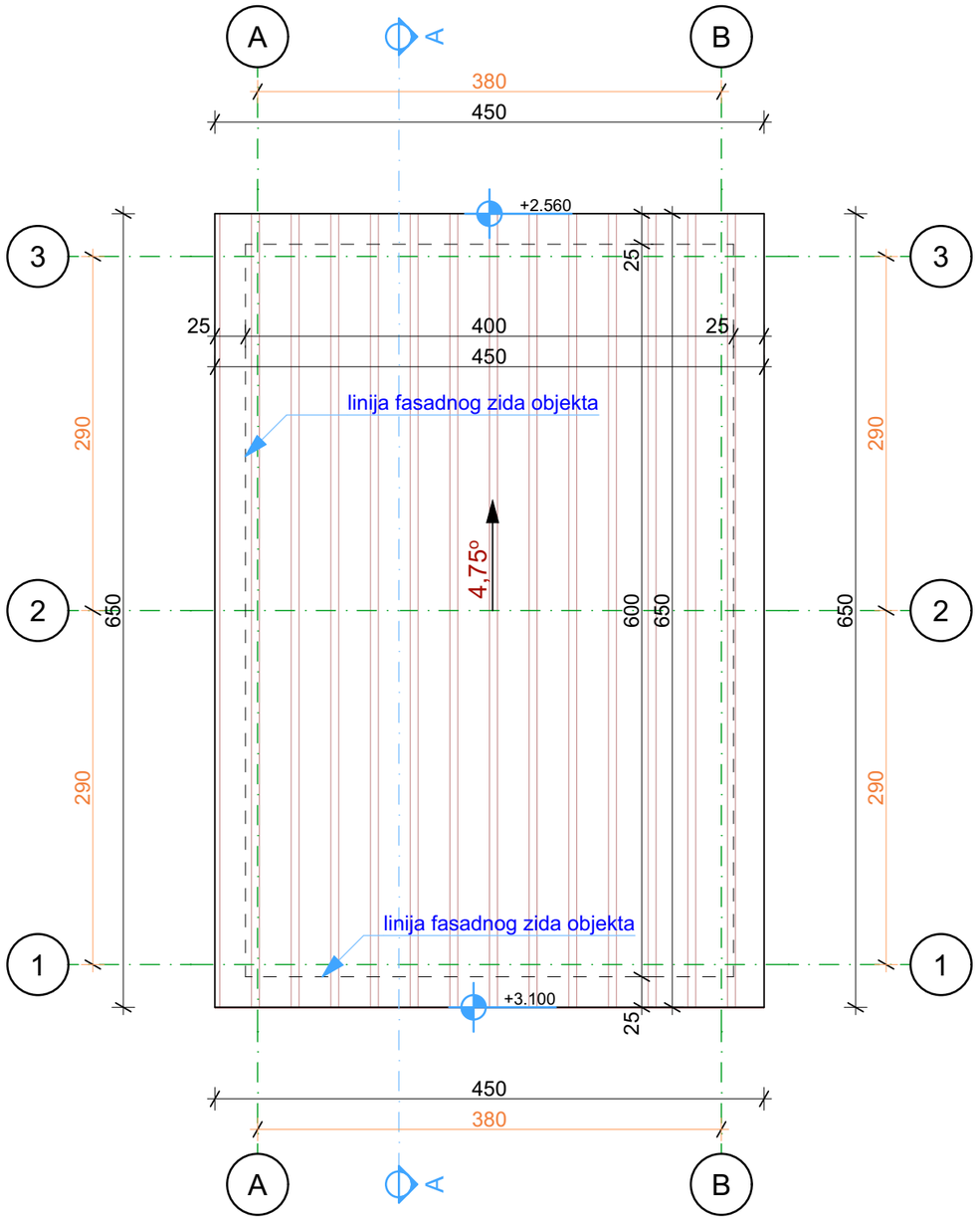

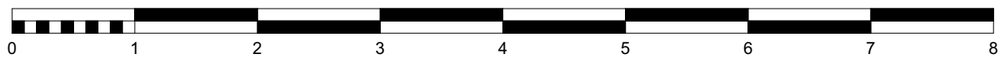

PROJEKTANT:

"INGPOINT" d.o.o. Nikšić

INVESTITOR:

MILOVIĆ SAŠA

Objekat:
POMOĆNI OBJEKAT - TIP 1 (GARAŽA)

Lokacija:
KP 857/10 KO KOČANI U ZAHVATU PROSTORNO URBANISTIČKOG PLANA - GENERALNA URBANISTIČKA RAZRA OPŠTINE NIKŠIĆ

Autor projekta:
Jelena Međedović,spec.sci.arh.

Vodeći projektant:
Jelena Međedović,spec.sci.arh.

Vrsta tehničke dokumentacije:
IDEJNO RJEŠENJE

Odgovorni projektant:
Jelena Međedović,spec.sci.arh.

Dio tehničke dokumentacije:
faza - ARHITEKTURA

RAZMJERA:
1:50

Saradnici:
Ognjen Bjelica,spec.sci.arh.
dr Vladimir Bojković,spec.sci.arh.

Prilog:
osnova krova

Br. priloga:
A.01.5

Br. strane:

Datum izrade i M.P.
OKTOBAR 2026. god.

Datum revizije i M.P.

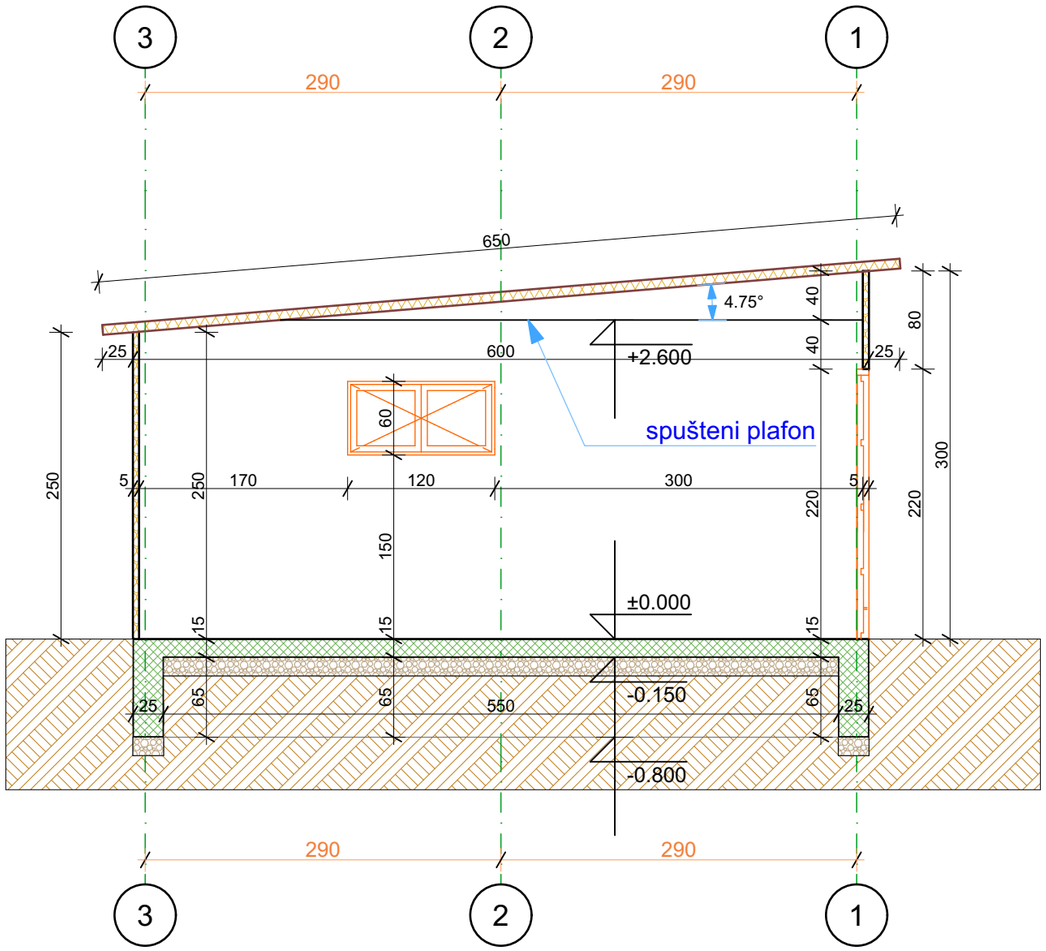

0 1 2 3 4 5 6 7 8

PROJEKTANT:

"INGPOINT" d.o.o. Nikšić

INVESTITOR:

MILOVIĆ SAŠA

Objekat:
POMOĆNI OBJEKAT - TIP 1 (GARAŽA)

Lokacija:
KP 857/10 KO KOČANI U ZAHVATU PROSTORNO URBANISTIČKOG PLANA - GENERALNA URBANISTIČKA RAZRA OPŠTINE NIKŠIĆ

Autor projekta:
Jelena Međedović,spec.sci.arh.

Vodeći projektant:
Jelena Međedović,spec.sci.arh.

Odgovorni projektant:
Jelena Međedović,spec.sci.arh.

Vrsta tehničke dokumentacije:
IDEJNO RJEŠENJE

Dio tehničke dokumentacije:
faza - ARHITEKTURA

RAZMJERA:
1:50

Saradnici:
Ognjen Bjelica,spec.sci.arh.
dr Vladimir Bojković,spec.sci.arh.

Prilog:
presjek

Br. priloga:
A.01.6

Br. strane:

Datum izrade i M.P.
OKTOBAR 2026. god.

Datum revizije i M.P.

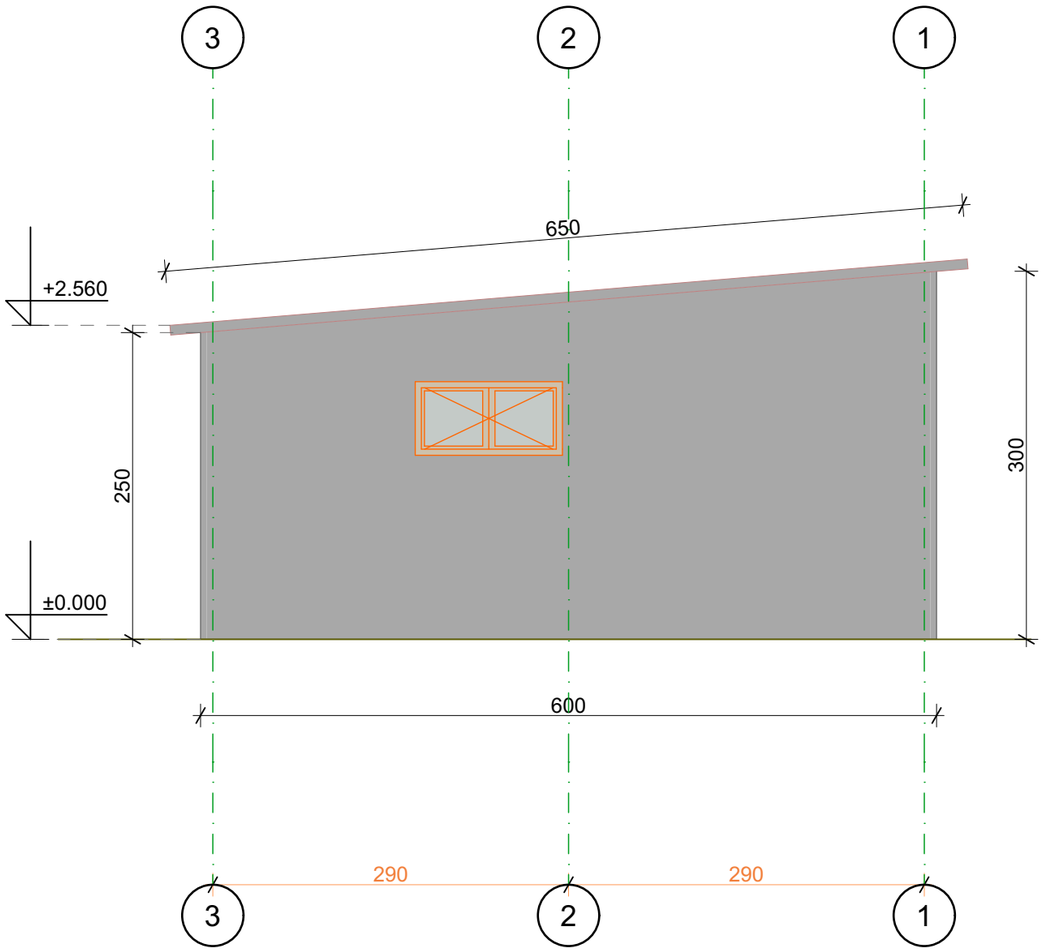

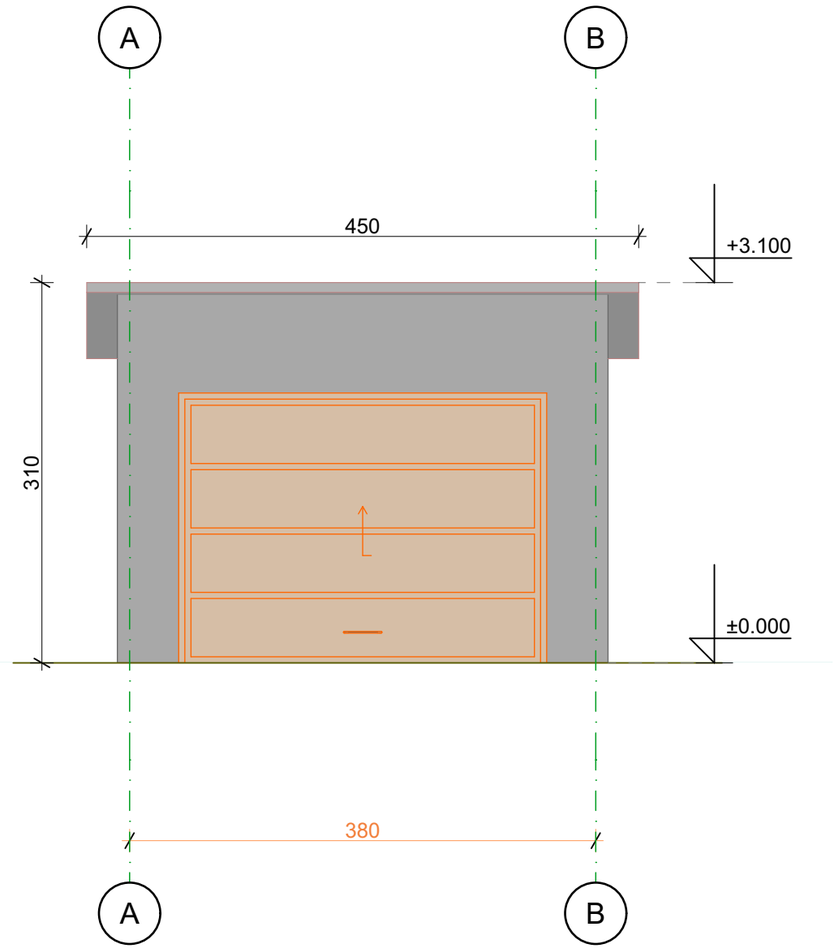

LEGENDA MATERIJALA

	LIM
	SENDVIČ PANEL
	STAKLO

0 1 2 3 4 5 6 7 8

PROJEKTANT:

"INGPOINT"
d.o.o. Nikšić

INVESTITOR:

MILOVIĆ SAŠA

Objekat:
POMOĆNI OBJEKAT - TIP 1 (GARAŽA)

Lokacija:
KP 857/10 KO KOČANI U ZAHVATU PROSTORNO URBANISTIČKOG PLANA - GENERALNA URBANISTIČKA RAZRA OPŠTINE NIKŠIĆ

Autor projekta:
Jelena Međedović,spec.sci.arh.

Vodeći projektant:
Jelena Međedović,spec.sci.arh.

Odgovorni projektant:
Jelena Međedović,spec.sci.arh.

Vrsta tehničke dokumentacije:
IDEJNO RJEŠENJE

Dio tehničke dokumentacije:
faza - ARHITEKTURA

RAZMJERA:
1:50

Saradnici:
Ognjen Bjelica,spec.sci.arh.
dr Vladimir Bojković,spec.sci.arh.

Prilog:
fasade

Br. priloga:
A.01.7

Br. strane:

Datum izrade i M.P.
OKTOBAR 2026. god.

Datum revizije i M.P.

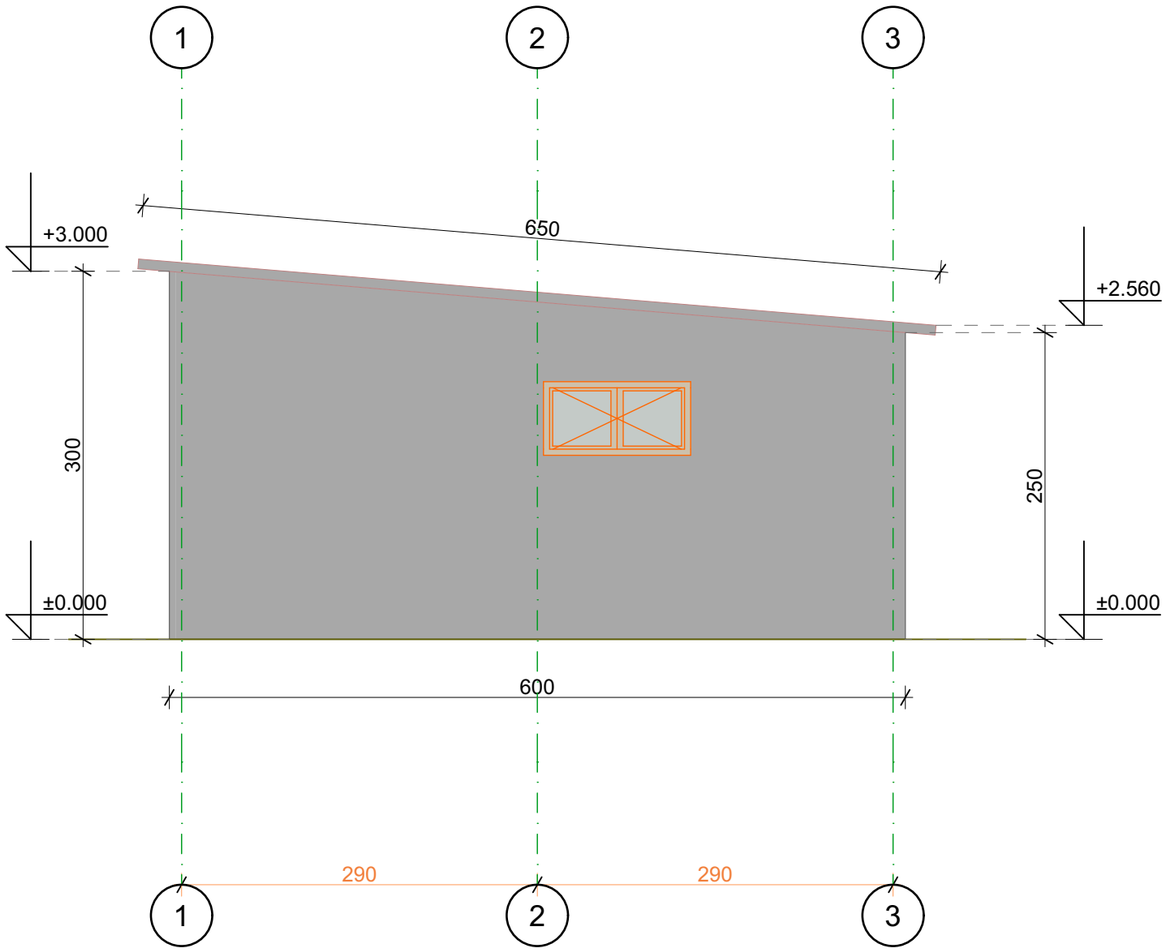

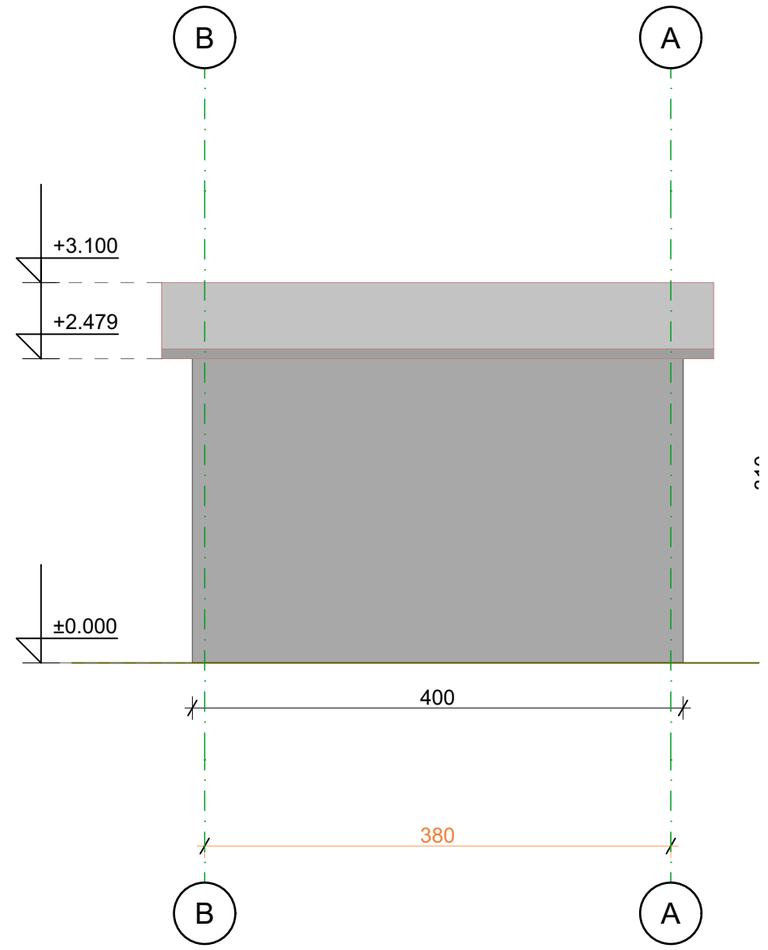

LEGENDA MATERIJALA

	LIM
	SENDVIČ PANEL
	STAKLO



PROJEKTANT:

"INGPOINT"
d.o.o. Nikšić

INVESTITOR:

MILOVIĆ SAŠA

Objekat:
POMOĆNI OBJEKAT - TIP 1 (GARAŽA)

Lokacija:
KP 857/10 KO KOČANI U ZAHVATU PROSTORNO URBANISTIČKOG PLANA - GENERALNA URBANISTIČKA RAZRA OPŠTINE NIKŠIĆ

Autor projekta:
Jelena Međedović,spec.sci.arh.

Vodeći projektant:
Jelena Međedović,spec.sci.arh.

Odgovorni projektant:
Jelena Međedović,spec.sci.arh.

Saradnici:
Ognjen Bjelica,spec.sci.arh.
dr Vladimir Bojković,spec.sci.arh.

Vrsta tehničke dokumentacije:
IDEJNO RJEŠENJE

Dio tehničke dokumentacije:
faza - ARHITEKTURA

RAZMJERA:
1:50

Prilog:
fasade

Br. priloga:
A.01.8

Br. strane:

Datum izrade i M.P.
OKTOBAR 2026. god.

Datum revizije i M.P.



PROJEKTANT:

"INGPOINT"
d.o.o. Nikšić

INVESTITOR:

MILOVIĆ SAŠA

Objekat:
POMOĆNI OBJEKAT - TIP 1 (GARAŽA)

Lokacija:
KP 857/10 KO KOČANI U ZAHVATU PROSTORNO URBANISTIČKOG PLANA - GENERALNA URBANISTIČKA RAZRA OPŠTINE NIKŠIĆ

Autor projekta:
Jelena Međedović,spec.sci.arh.

Vodeći projektant:
Jelena Međedović,spec.sci.arh.

Odgovorni projektant:
Jelena Međedović,spec.sci.arh.

Saradnici:
Ognjen Bjelica,spec.sci.arh.
dr Vladimir Bojković,spec.sci.arh.

Vrsta tehničke dokumentacije:
IDEJNO RJEŠENJE

Dio tehničke dokumentacije:
faza - ARHITEKTURA

RAZMJERA:

Prilog:
3D prikaz u realnom okruzenju

Br. priloga: A.01.9

Br. strane:

Datum izrade i M.P.
OKTOBAR 2026. god.

Datum revizije i M.P.



PROJEKTANT:

"INGPOINT"
d.o.o. Nikšić

INVESTITOR:

MILOVIĆ SAŠA

Objekat:
POMOĆNI OBJEKAT - TIP 1 (GARAŽA)

Lokacija:
KP 857/10 KO KOČANI U ZAHVATU PROSTORNO URBANISTIČKOG PLANA - GENERALNA URBANISTIČKA RAZRA OPŠTINE NIKŠIĆ

Autor projekta:
Jelena Međedović,spec.sci.arh.

Vodeći projektant:
Jelena Međedović,spec.sci.arh.

Odgovorni projektant:
Jelena Međedović,spec.sci.arh.

Vrsta tehničke dokumentacije:
IDEJNO RJEŠENJE

Dio tehničke dokumentacije:
faza - ARHITEKTURA

RAZMJERA:

Saradnici:
Ognjen Bjelica,spec.sci.arh.
dr Vladimir Bojković,spec.sci.arh.

Prilog:
3D prikaz u realnom okruženju

Br. priloga:
A.01.10

Br. strane:

Datum izrade i M.P.
OKTOBAR 2026. god.

Datum revizije i M.P.