STUDIO VIRTO

OBRAZAC 1

Datum izrade: jul,2026

Elektronski potpis vodećeg projektanta	Elektronski potpis odgovornog projektanta	Elektronski potpis revidenta	Elektronski potpis nadležnog organa za izdavanje građevinske dozvole
RADOVAN ĐUROVIĆ (Potpis) Digitally signed by RADOVAN ĐUROVIĆ (Potpis) DN: c=ME, o=STUDIO VIRTO DOO, 2.5.4.97=VATME-03506797, ou=IZVRŠNI DIREKTOR, sn=ĐUROVIĆ, givenName=RADOVAN, serialNumber=1100314321, cn=RADOVAN ĐUROVIĆ (Potpis) Date: 2026.07.17 12:54:54 +02'00'	RADOVAN ĐUROVIĆ (Potpis) Digitally signed by RADOVAN ĐUROVIĆ (Potpis) DN: c=ME, o=STUDIO VIRTO DOO, 2.5.4.97=VATME-03506797, ou=IZVRŠNI DIREKTOR, sn=ĐUROVIĆ, givenName=RADOVAN, serialNumber=1100314321, cn=RADOVAN ĐUROVIĆ (Potpis) Date: 2026.07.17 12:59:19 +02'00'		

INVESTITOR:	**BOŽIDAR LALATOVIĆ**
OBJEKAT:	POMOĆNI OBJEKAT TIP 5 - OGRADA
LOKACIJA:	KATASTARSKA PARCELA BROJ 1788/1, 1788/2 K.O. OZRINIĆI, OPŠTINA NIKŠIĆ
DIO **TEHNIČKE DOKUMENTACIJE:**	IDEJNO REŠENJE
AUTOR PROJEKTA:	„STUDIO VIRTO“ DOO
PROJEKTANT:	„STUDIO VIRTO“ DOO
ODGOVORNO LICE	Radovan **Đurović, Spec.Sci.Arh.**
VODE**ĆI** PROJEKTANT:	**Radovan Đurović, Spec.Sci.Arh.**
ODGOVORNI PROJEKTANT:	**Radovan Đurović, Spec.Sci.Arh.**

STUDIO VIRTO

OBRAZAC 2

IZJAVA ODGOVORNOG PROJEKTANTA DA JE TEHNIČKA DOKUMENTACIJA IZRAĐENA U SKLADU SA VAŽEĆIM PROPISIMA

OBJEKAT[1]	POMOĆNI OBJEKAT TIP 5 - OGRADA
LOKACIJA[2]	k.p. 1788/1 i 17882, K.O. Ozrinići, opština Nikšić
VRSTA TEHNIČKE DOKUMENTACIJE[3]	IDEJNO RESENJE
ODGOVORNI PROJEKTANT[4]	Radovan Đurović, Spec.Sci.Arh.

IZJAVLJUJEM

Da je dio tehničke dokumentacije:Idejno arhitektonsko rešenje, urađen u skladu sa:

- Zakonom o izgradnji objekata i podzakonskim aktima donešenim na osnovu navedenog zakona;
- urbanističko-tehničkim uslovima;
- posebnim propisima koji direktno ili na drugi način utiču na osnovne uslove za objekte;
- pravilima struke.

Pod krivičnom i materijalnom odgovornošću izjavljujemo da su svi podaci navedeni u ovoj izjavi istiniti.

RADOVAN ĐUROVIĆ (Potpis)

Digitally signed by RADOVAN ĐUROVIĆ (Potpis)
DN: c=ME, o=STUDIO VIRTO DOO, 2.5.4.97=VATME-03506797, ou=IZVRŠNI DIREKTOR, sn=ĐUROVIĆ, givenName=RADOVAN, serialNumber=1100314321, cn=RADOVAN ĐUROVIĆ (Potpis)
Date: 2026.07.17 13:00:02 +02'00'

(elektronski potpis odgovornog projektanta)

Digitally signed by RADOVAN ĐUROVIĆ (Potpis)
Date: 2026.07.17 13:00:36 +02'00'

za projektanta odgovorno lice (ime)

Digitally signed by RADOVAN ĐUROVIĆ (Potpis)
Date: 2026.07.17 13:01:06 +02'00'

(elektronski potpis odgovornog lica)

(mjesto i datum)

[1] Naziv projektovanog objekta
[2] Mjesto gradnje, planski dokument, urbanistička parcela, katastarska opština, katastarska parcela
[3]Idejno rješenje, idejni projekat, glavni projekat, projekat izvedenog stanja, projekat održavanja
[4]Ime i prezime odgovornog projektanta

STUDIO VIRTO

OBRAZAC 2

Datum izrade: jul,2026

Elektronski potpis vodećeg projektanta	Elektronski potpis odgovornog projektanta	Elektronski potpis revidenta	Elektronski potpis nadležnog organa za izdavanje građevinske dozvole
RADOVAN ĐUROVIĆ (Potpis) Digitally signed by RADOVAN ĐUROVIĆ (Potpis) DN: c=ME, o=STUDIO VIRTO DOO, 2.5.4.97=VATME-03506797, ou=IZVRŠNI DIREKTOR, sn=ĐUROVIĆ, givenName=RADOVAN, serialNumber=1100314321, cn=RADOVAN ĐUROVIĆ (Potpis) Date: 2026.07.17 13:01:41 +02'00'	RADOVAN ĐUROVIĆ (Potpis) Digitally signed by RADOVAN ĐUROVIĆ (Potpis) DN: c=ME, o=STUDIO VIRTO DOO, 2.5.4.97=VATME-03506797, ou=IZVRŠNI DIREKTOR, sn=ĐUROVIĆ, givenName=RADOVAN, serialNumber=1100314321, cn=RADOVAN ĐUROVIĆ (Potpis) Date: 2026.07.17 13:02:16 +02'00'		

INVESTITOR:	**BOŽIDAR LALATOVIĆ**
OBJEKAT:	POMOĆNI OBJEKAT TIP 5 - OGRADA
LOKACIJA:	KATASTARSKA PARCELA BROJ 1788/1, 1788/2 K.O. OZRINIĆI, OPŠTINA NIKŠIĆ
VRSTA **TEHNIČKE DOKUMENTACIJE:**	GLAVNI ARHITEKTONSKI PROJEKAT
AUTOR PROJEKTA:	„STUDIO VIRTO“ DOO
PROJEKTANT:	„STUDIO VIRTO“ DOO
ODGOVORNO LICE	Radovan Đurović, Spec.Sci.Arh.
VODEĆI PROJEKTANT:	Radovan Đurović, Spec.Sci.Arh.

SADRŽAJ

1. OPŠTA DOKUMENTACIJA

- Ugovor između investitora i privrednog društva koje izrađuje tehničku dokumentaciju
- Izvod iz Centralnog registra privrednih subjekata poreske uprave
- Polisa za osiguranje od odgovornosti
- Licenca za izradu tehničke dokumentacije
- Rješenje o imenovanju glavnog inženjera za izradu tehničke dokumentacije
- Licenca odgovornog projektanta
- Podaci o prjektantima
- Izjava odgovornog inženjera da je tehnička dokumentacija izrađena u skladu sa važećim zakonima i propisima

2. **URBANISTIČKO TEHNIČKI USLOVI**

4. PROJEKTNI ZADATAK

4. **TEHNIČKI OPIS**

5. **GRAFIČKA DOKUMENTACIJA**

1. GEODETSKO-KATASTARSKA PODLOGA 1:50
2. ORTOFOTO SNIMAK SA SITUACIJOM 1:50
3. OSNOVA OGRADE R 1:50
4. ISTOČNI I ZAPADNI IZGLED R1:50
5. JUŽNI I SJEVERNI IZGLED R 1:50
6. BRAVARSKI ELEMENTI OGRADE R 1:50
7. GRAŽEVINSKO-ZANATSKI ELEMENTI OGRADE 1:50

3D PRIKAZ

8-10. 3D VIZUELIZACIJA

1. OPŠTA DOKUMENTACIJA

UGOVOR IZMEDJU INVESTITORA I PROJEKTANTA

UGOVOR O PRUŽANJU USLUGA IZRADE IDEJNOG I GLAVNOG PROJEKTA

Zaključen dana 17. 06. 2025. godine u Nikšiću, između:

Naručilac:
Ime i prezime / Naziv:BOŽIDAR LALATOVIĆ
Adresa / Sjedište: Ozrinići BB, 81400 Nikšić
(u daljem tekstu: Naručilac)

I

Projektant:
Ime i prezime / Naziv: „Studio Virto“ doo
Adresa / Sjedište: Gojka Garčevića BB, 81400 Nikšić
PIB / JIB: 03506797
Broj licence UPI 12-332/22-1283/2
Zastupan po: Radovan Đurović
(u daljem tekstu: Projektant)

zajedno dalje u tekstu: Ugovorne strane, zaključuju sljedeći:

Član 1.

Predmet ugovora

Predmet ovog ugovora je pružanje **usluga izrade idejnog rešenja** za građevinski objekat:

Vrsta objekta: Pomoćni objekat tip 5 - ograda

Lokacija: KATASTARSKA PARCELA BROJ 1788/1 i 2 KO OZRINIĆI, U ZAHVATU ID PUP-GUR-a OPŠTINE NIKŠIĆ

Projekat se izrađuje u skladu sa važećim zakonima, propisima, normama i urbanističko-tehničkim uslovima.

Član 2.

Obim usluga

Projektant se obavezuje da za potrebe Naručioca izradi sledeće:

Idejno rešenje, koji sadrži:

Konceptualna rješenja (arhitektonska, urbanistička)

Osnovni tehnički prikazi i 3d vizuelizaciju

Opis materijala, namjene prostora, i potrebnih tehničkih parametara

Član 3.

Rokovi

Projektant se obavezuje da:

Idejni projekat izradi i preda u roku od 30 dana od dana potpisa ugovora

Produženje roka je moguće uz pisani dogovor Ugovornih strana.

Član 4.

Naknada i način plaćanja

Ukupna cijena usluga iznosi:

Plaćanje će se vršiti u sledećim fazama:

Po potpisu ugovora (avans): 50% EUR

Po dobijanju saglasnosti GGA: 50% EUR

Plaćanje se vrši po ispostavljenoj fakturi u roku od 7 dana.

Član 5.

Odgovornost i garancije

Projektant garantuje da je dokumentacija urađena u skladu sa:

Zakonom o prostornom uređenju i građenju

Urbanističko-tehničkim uslovima

Tehničkim normama i pravilnicima

Projektant snosi odgovornost za sve greške u projektu koje su rezultat njegovog nemara ili propusta.

Član 6.

Saradnja i koordinacija

Naručilac se obavezuje da:

Omogući pristup potrebnim informacijama i dokumentaciji

Dostavi sve potrebne ulazne podatke i saglasnosti

U slučaju potrebe, strane se mogu dogovoriti o angažovanju koordinatora projekta.

Član 7.

Autorska prava i korišćenje dokumentacije

Projektant zadržava autorska prava na projektnoj dokumentaciji. Naručilac ima pravo da koristi dokumentaciju isključivo za potrebe realizacije konkretnog objekta.

Bez saglasnosti Projektanta nije dozvoljeno korišćenje projekta za druge lokacije, adaptacije, ili replike.

Član 8.

Raskid ugovora

Ugovor se može raskinuti:

Sporazumno, u bilo kom trenutku.

Jednostrano, u slučaju neispunjavanja obaveza druge strane, uz pisano upozorenje i rok od 15 dana za otklanjanje nepravilnosti

U slučaju raskida, Projektant ima pravo na naknadu za do tada izvršene usluge.

Član 9.

Rešavanje sporova

Ugovorne strane će sve eventualne sporove pokušati riješiti mirnim/sporazumnim putem. Ukoliko to nije moguće, nadležan je Privredni sud u Podgorici.

Član 10.

Završne odredbe

Ovaj ugovor stupa na snagu danom potpisivanja.
Ugovor je sačinjen u četiri (4) istovjetna primjerka, po dva za svaku ugovornu stranu.
Izmjene i dopune važeće su samo ako su sačinjene u pisanoj formi i potpisane od obje strane.

STUDIO VIRTO

Za Naručioca

BOŽIDAR LALATOVIĆ

Ime, potpis, pečat |

Za Projektanta

„Studio Virto““ DOO

Direktor

Radovan Đurović, Spec.Sci.Arh.

Ime, potpis, pečat

DRUŠTVO SA OGRANIČENOM ODGOVORNOŠĆU STUDIO VIRTO NIKŠIĆ

IZVOD IZ CENTRALNOG REGISTRA PRIVREDNIH SUBJEKATA

Crna Gora
Poreska uprava
Odsjek za centralni registar privrednih i drugih subjekata (CRPS)

Ilije Plamenca broj 2
81000, Podgorica, Crna Gora
tel. +38220230858
www.gov.me/poreskauprava

Podgorica, 11.06.2026 godine

IZVOD IZ CENTRALNOG REGISTRA PRIVREDNIH I DRUGIH SUBJEKATA

Registarski broj: 5 - 1095640 / 001 **Datum upisa u Registar:** 12.12.2022. godine

PIB: 03506797

Status: Registrovan

DRUŠTVO SA OGRANIČENOM ODGOVORNOŠĆU "STUDIO VIRTO" NIKŠIĆ

Skraćeno poslovno ime: **STUDIO VIRTO DOO**

Oblik organizovanja: **Društvo sa ograničenom odgovornošću**

Adresa sjedišta: **GOJKA GARČEVIĆA BB, Nikšić, Crna Gora**

Adresa za prijem službene pošte: **GOJKA GARČEVIĆA BB, Nikšić, Crna Gora**

Šifra područne jedinice poreskog organa: **400**

Broj telefona: **+38269600535**

Adresa E-pošte: **atol1@t-com.me**

Pretežna djelatnost: **7111, Arhitektonska djelatnost**

Datum donošenja statuta: **06.12.2022**

Datum odluke/ugovora o osnivanju: **06.12.2022**

Način nastanka: **Osnivanje**

Oblik svojine: **Privatna**

Porijeklo kapitala: **Domaći**

Osnovni kapital: **1,00€ (novčani 1,00€; nenovčani 0,00€)**

Spoljno-trgovinsko poslovanje: **DA**

Lica sa vlasničkom ulogom

JMB/Broj ID dokumenta/PIB	Ime i prezime/Poslovno ime	Adresa	Vlasnička uloga	Udio u vlasništvu (%)
Lični podatak zaštićen zakonom	RADOVAN ĐUROVIĆ	Lični podatak zaštićen zakonom	Osnivač	100,00

Lica u društvu

JMB/Broj ID dokumenta/PIB	Ime i prezime/Poslovno ime	Adresa	Uloga	Ovlašćenja u prometu	Način djelovanja
Lični podatak zaštićen zakonom	RADOVAN ĐUROVIĆ	Lični podatak zaštićen zakonom	Izvršni direktor	Neograničena	Pojedinačno
Lični podatak zaštićen zakonom	RADOVAN ĐUROVIĆ	Lični podatak zaštićen zakonom	Ovlašćeni zastupnik	Neograničena	Pojedinačno

Izdato:
11.06.2026 godine u 14:27

POLISA ZA OSIGURANJE OD ODGOVORNOSTI

lovćen

Broj Polise / Računa:	ODG007519	Veza sa Polisom:	
O.J. obračuna:	3201	Zamjena polise:	ODG006158
Podružnica:	Ul. Ivana Milutiovića 4		

POLISA OSIGURANJA / RAČUN

BROJ POLISE / RAČUNA: ODG007519

UGOVARAČ: **STUDIO VIRTO DOO, NIKSIC, NIKSIC**, JMBG/PIB: 03506797

OSIGURANIK: **STUDIO VIRTO DOO, NIKSIC, NIKSIC**, JMBG/PIB: 03506797

TRAJANJE OSIGURANJA: Polisa važi od **29.12.2025. u 00:00** do **28.12.2026. u 23:59**

NAČIN OSIGURANJA: Osigurava se na sume osiguranja koje je odredio ugovarač osiguranja

USLOVI OSIGURANJA: Ovo osiguranje je zaključeno shodno ZOO i sledećim uslovima: Opšti uslovi za osiguranje projektantske odgovornosti (US-odp/99-06-cg); Klauzula o isključenju pokrića u vezi sa infektivnom bolešću (Covid-19) (KL-covid/20-12-cg)

Osigurava se:	**Suma osiguranja €**	**Premija €**
1.**Opasnost: Projektantska odgovornost**		
1.1. (P.O.- Odgovornost za fizička oštećenja i uništenja po uslovima US-odp (član 1. stav 1.)): Osiguranjem su pokriveni odštetni zahtjevi(zahtjevi za naknadu štete),ispostavljeni osiguraniku za štete nastale usled greške u tehničko računskim i statičkim osnovama, te izračunavanjima,kalkulacijama,konstrukciji i tehničkoj izradi projektne dokumentacije,ukoliko greška,za vrijeme pokrića osiguranja,ima za posledicu oštećenje ili uništenje osiguranog objekta,(takozvana fizička oštećenja), koji se izvodi odnosno izgađuje/montira po projektu kojeg je izradio osiguranik. Po ovim uslovima se pod objektima smatraju kako građevinski objekti tako i mašinska, električna i druga(ostala)oprema.Predviđena vrijednost svih projektnih radova u narednoj osiguravajućoj godini:30,000.00€.Isključeno je osiguravajuće pokriće koje se odnosi na greške koje proizilaze iz tehničkog nadzora ili konsaltinga.Isključeno je pokriće za greške,odnosno troškove,koji nemaju za posledicu fizičko oštećenje,već potrebu za izradom,nabavkom ili ugradnjom novog elementa ili dijela.Isključeno pokriće tokom garancije.Učešće u šteti 10%a minimalno 300€. Godišnji agregat 100,000.00€. Iz osiguravajućeg pokrića su isključene štete koje nastaju tokom izvođenja radova(odgovornost izvođenja radova).Sastavni dio polise Klauzula o isključenju pokrića u vezi sa infektivnom bolešću(Covid-19)(Kl-covid/20-12-cg). Uslovi osiguranja: Opšti uslovi za osiguranje projektantske odgovornosti(US-odp/99-06-cg).Klauzula o isključenju pokrića u vezi sa infektivnom bolešću(Covid-19)(KL-covid/20-12-cg)).	100.000,00€	
A Minimalna premija 1 (140%)		*140,00€*
B Doplatak za uvećanu sumu osiguranja (120%)		*168,00€*
C Osiguranik kod svake štete učestvuje sa 10% od priznate štete a min 300 EUR (0%)		
D Godišnji agregat jednostruki (20%)		*-61,60€*
E Popust za isključenje pokrica u periodu garancije (10%)		*-24,64€*

Lovćen Osiguranje AD ul. Slobode 13A 81000 Podgorica; PIB:02018560; PDV: 20/31-00113-8; Tel: 020 404 404 www.lo.co.me email: info@lo.co.me

Štampano: 29.12.2025 15:44

lovćen

Broj Polise / Računa: **ODG007519**
O.J. obračuna: 3201
Podružnica: Ul. Ivana Milutiovića 4
Veza sa Polisom:
Zamjena polise: ODG006158

POLISA OSIGURANJA / RAČUN

BROJ POLISE / RAČUNA: ODG007519

UGOVARAČ: **STUDIO VIRTO DOO, NIKSIC, NIKSIC**, JMBG/PIB: 03506797

OSIGURANIK: **STUDIO VIRTO DOO, NIKSIC, NIKSIC**, JMBG/PIB: 03506797

TRAJANJE OSIGURANJA: Polisa važi od **29.12.2025. u 00:00** do **28.12.2026. u 23:59**

NAČIN OSIGURANJA: Osigurava se na sume osiguranja koje je odredio ugovarač osiguranja

USLOVI OSIGURANJA: Ovo osiguranje je zaključeno shodno ZOO i sledećim uslovima: Opšti uslovi za osiguranje projektantske odgovornosti (US-odp/99-06-cg); Klauzula o isključenju pokrića u vezi sa infektivnom bolešću (Covid-19) (KL-covid/20-12-cg)

Osigurava se:	**Suma osiguranja €**	**Premija €**

BRUTO PREMIJA:	**221,76€**
POREZ NA PREMIJU:	**19,96€**
UKUPAN IZNOS ZA NAPLATU:	**241,72€**

dvjestačetrdesetjedan i 72/100 eura

Polisa se smatra računom. PDV nije zaračunat na osnovu člana 27. Zakona o PDV-u. Ugovorena dinamika plaćanja premije osiguranja:

1.	29.12.2025	241,72€

Način plaćanja prve uplate: **Po pratećoj fakturi**

Molimo vas da naznačene iznose u ugovorenim rokovima uplatite na naš žiro račun: 510-8173-62 CKB; 530-1357-16 NLB; 535-4815-87 PB; 565-203-60 LB sa pozivom na broj: **R/ODG007519**. Smatra se da je premija plaćena onog dana kada pristigne uplata na račun osiguravača.

Pravo na naknadu štete po ovoj polisi počinje od dana i časa koji je na polisi označen kao početak osiguranja ukoliko je do tada plaćena premija, a inače po isteku 24 časa dana kada je premija plaćena (čl. 1010 st. 1 Zakona o obl. odnosima (SLRCG br. 022/17)). Ukoliko se premija ne plaća u dogovorenim rokovima primjenjuje se Zakon o obligacionim odnosima.
Ako nije obračunata premija za proširenje osiguravajućeg pokrića ili za povećanu opasnost, osiguranik ima osiguravajuće pokriće samo za dio odštete odnosno naknade iz osiguranja, u srazmjeri između premije koja je obračunata i premije koja je trebala biti obračunata.
Potpisivanjem odnosno sklapanjem ugovora o osiguranju i prijemom obavještenja o obradi podataka o ličnosti od strane ugovarača osiguranja, osiguravač može da koristi i obrađuje lične podatke iz ugovora o osiguranju i da navedene podatke prenosi na druga pravna lica u zemlji i inostranstvu, a čije učešće je neophodno za ispunjavanje obaveza iz ugovora o osiguranju. Pritom ugovarač osiguranja daje izričitu saglasnost za posebne kategorije ličnih podataka, a u slučaju da je obrada takvih podataka potrebna za ispunjenje obaveza iz ugovora o osiguranju. Sa sadržinom ove odredbe, upoznata su i saglasna i sva lica sa čijim ličnim podacima je ugovarač osiguranja upoznao osiguravača prilikom zaključivanja ugovora , a što ugovarač osiguranja potvrđuje potpisom ugovora o osiguranju. Način na koji osiguravač obrađuje podatke o ličnosti nalazi si se u obavještenju o obradi podataka (https://www.lo.co.me/ostalo/zastita-podataka).

50672 IVANOVIĆ RATKO

Osiguravač

U Nikšiću, 29.12.2025

Ugovarač osiguranja

Osiguravač zadržava pravo da u roku od 30 dana od dana izdavanja polise, ispravi računske ili neke druge greške učinjene od strane zastupnika. Uslovi osiguranja koji prate ovu polisu (osim ZOO) su ugovaraču uručeni i čine sastavni dio ove polise, što potvrđuje svojim potpisom ugovarač osiguranja.

OS - 01 / I

LICENCA PREDUZEĆA ZA IZRADU TEHNIČKE DOKUMENTACIJE

Crna Gora
Ministarstvo prostornog planiranja, urbanizma i državne imovine

Adresa: IV proleterske brigade broj 19
81000 Podgorica, Crna Gora
tel: +382 20 446 200
fax: +382 20 446 215

Broj: UPI 09-332/25-4919/2
Podgorica, 15.10.2025. godine

Ministarstvo prostornog planiranja, urbanizma i državne imovine, postupajući po zahtjevu privrednog društva DOO „STUDIO VIRTO" Nikšić, broj UPI 09-332/25-4919/1 od 05.09.2025. godine, za izdavanje licence za izradu tehničke dokumentacije i izvođenje radova, na osnovu člana 107 Zakona o izgradnji objekata ("Službeni list CG", broj 19/25), člana 15 Uredbe o organizaciji i načinu rada državne uprave ("Službeni list CG", broj 98/23, 102/23, 71/24 i 72/24), člana 7 Pravilnika o bližem načinu i postupku izdavanja i mirovanja licenci za obavljanje djelatnosti u oblasti izgradnje objekata i načinu vođenja registra licenci ("Službeni list CG", broj 42/25), i čl. 18 i 46 stav 1 Zakona o upravnom postupku ("Službeni list CG", br. 56/14, 20/15, 40/1 i 37/17), po ovlašćenju ministra broj: 15-100/25-6175/2 od 02.08.2025. godine, donosi

R J E Š E NJ E

Privrednom društvu **DOO „STUDIO VIRTO" Nikšić,** izdaje se

LICENCA

za izradu tehničke dokumentacije i izvođenje radova

na period od **pet godina.**

O b r a z l o ž e nj e

Aktom broj UPI 09-332/25-4919/1 od 05.09.2025. godine, ovom ministarstvu, obratilo se privredno društvo DOO „STUDIO VIRTO" Nikšić, pretežna djelatnost - 7111 – Arhitektonska djelatnost, zahtjevom za izdavanje licence za izradu tehničke dokumentacije i izvođenje radova. Uz zahtjev, privredno društvo je priložilo sledeće dokaze:

1) rješenje broj 09-332/25-4666/2 od 17.09.2025. godine, kojim je **Radovanu Đuroviću, stepen specijaliste (Spec.Sci) arhitekture,** izdata licenca za izradu tehničke dokumentacije i izvođenje radova u svojstvu odgovornog projektanta i odgovornog inženjera građenja, donijeto od strane Ministarstva prostornog planiranja, urbanizma i državne imovine;
2) ugovor o radu sa Đurović Radovanom od 12.12.2022. godine, i aneks ugovora o radu od 31.08.2025. godine, na neodređeno vrijeme;
3) izvod iz Centralnog registra privrednih subjekata, registarski broj 5 – 1095640/001.

Ministarstvo prostornog planiranja, urbanizma i državne imovine, razmotrilo je podnijeti zahtjev sa priloženom dokumentacijom i odlučilo kao u dispozitivu rješenja, a ovo iz sledećih razloga:

Naime, članom 156 stav 1 Zakona o izgradnji objekata propisano je da je privredno društvo, pravno lice odnosno preduzetnik, kao i fizičko lice koje je, do stupanja na snagu zakona steklo licencu u oblasti izgradnje objekata, dužno je da u roku od šest mjeseci od dana stupanja na snagu ovog zakona pribavi licencu u skladu sa pomenutim zakonom.

Odredbom člana 76 stav 1 Zakona o izgradnji objekata propisano je da djelatnost izrade tehničke dokumentacije može da obavlja projektant koji ima najmanje jednog zaposlenog licenciranog arhitektu odnosno licenciranog inženjera po vrsti projekta iz člana 9 stav 2 ovog zakona koji izrađuje.
Nadalje, članom 84 stav 1 istog zakona propisano je da djelatnost građenja objekta obavlja izvođač radova koji ima najmanje jednog zaposlenog licenciranog arhitektu odnosno licenciranog inženjera građenja po vrsti radova.

Članom 107 stav 6 prethodno navedenog zakona propisuje se da se licenca za privredno društvo, pravno lice odnosno preduzetnika izdaje se na period od pet godina.

Shodno članu 7 Pravilnika o bližem načinu i postupku izdavanja i mirovanja licenci za obavljanje djelatnosti u oblasti izgradnje objekata i načinu vođenja registra licenci ("Službeni list CG", broj 42/25), propisano je da se uz zahtjev za izradu tehničke dokumentacije i izvođenje radova za projektanta i izvođača radova podnosi: 1) Izvod iz Centralnog registra privrednih subjekta; 2) dokaz da ima najmanje jednog zaposlenog licenciranog arhitektu, odnosno inženjera; 3) licencu za licenciranog arhitektu, odnosno inženjera.

Postupajući po predmetnom zahtjevu, ministarstvo je, na osnovu raspoloživih dokaza, utvrdilo da su ispunjeni uslovi propisani zakonom i pravilnikom, i odlučilo kao u dispozitivu rješenja.

UPUTSTVO O PRAVNOJ ZAŠTITI: Protiv ovog rješenja može se pokrenuti upravni spor tužbom kod Upravnog suda, u roku od 20 dana od dana prijema istog.

OVLAŠĆENO SLUŽBENO LICE

Petar Vučinić

CRNA GORA
PODGORICA

STUDIO VIRTO D.O.O. Nikšić
Gojka Garčevića BB,
81400 Nikšić, Crna Gora
info@studiovirto.me

RJEŠENJE O IMENOVANJU GLAVNOG INŽENJERA

STUDIO VIRTO

STUDIO VIRTO D.O.O. Nikšić
Gojka Garčevića BB,
81400 Nikšić, Crna Gora
info@studiovirto.me

RJEŠENJE

O imenovanju glavnog i odgovornog inženjera

OBJEKAT	POMOĆNI OBJEKAT TIP 5 - OGRADA
LOKACIJA	KATASTARSKA PARCELA BROJ 1788/1 I 1788/2 KO OZRINIĆII, OPŠTINA NIKŠIĆ, U ZAHVATU PUP-a / GUR-a OPŠTINE NIKŠIĆ
VRSTA TEHNIČKE DOKUMENTACIJE	IDEJNO ARHITEKTONSKO REŠENJE
INVESTITOR	BOŽIDAR LALATOVIĆ

GLAVNI INŽENJER i ODGOVORNI INŽENJER /za Arhitektonski projekat, **Radovan Đurović, spec.sci.arh**

Imenovani je stalno zapošljen u našoj Radnoj organizaciji i ispunjava propisane uslove u pogledu stručne spreme i prakse da može samostalno rukovoditi izradom i izrađivati tehničku dokumentaciju, odnosno djelove tehničke dokumentacije u smislu Zakona o uređenju prostora i izgradnji objekata i Pravilnika o načinu izrade i sadržini tehničke dokumentacije za građenje objekata.

Nikšić, JUL, 2026.

MP

DRUŠTVO SA OGRANIČENOM ODGOVORNOŠĆU STUDIO VIRTO NIKŠIĆ

Direktor:

Radovan Đurović

LICENCA GLAVNOG INŽENJERA

Crna Gora
Ministarstvo prostornog planiranja, urbanizma i državne imovine

Adresa: IV proleterske brigade broj 19
81000 Podgorica, Crna Gora
tel: +382 20 446 200
fax: +382 20 446 215

Broj: UPI 09-332/25-4666/2

Podgorica, 17.09.2025. godine

Ministarstvo prostornog planiranja, urbanizma i državne imovine, postupajući po zahtjevu Radovana Đurovića, broj UPI 09-332/25-4666/1 od 03.09.2025. godine, za izdavanje licence za izradu tehničke dokumentacije i izvođenje radova, na osnovu člana 107 Zakona o izgradnji objekata ("Službeni list CG", broj 19/25), člana 15 Uredbe o organizaciji i načinu rada državne uprave ("Službeni list CG", br. 98/23, 102/23, 113/23, 71/24, 72/24, 90/24, 93/24, 104/24, 117/24 i 39/25), člana 3 Pravilnika o bližem načinu i postupku izdavanja i mirovanja licenci za obavljanje djelatnosti u oblasti izgradnje objekata i načinu vođenja registra licenci ("Službeni list CG", broj 42/25 od 30.04.2025), Stručnog uputstva broj: 06-333/25-6008/1 od 08.05.2025. godine i čl. 18 i 46 stav 3 Zakona o upravnom postupku ("Službeni list CG", br. 56/14, 20/15, 40/16, 37/17), po ovlašćenju ministra broj: 15-100/25-6175/2 od 02.08.2025. godine, donosi

R J E Š E NJ E

Radovanu Đuroviću, stepen specijaliste (Spec.Sci) arhitekture, iz Nikšića, izdaje se

LICENCA

za izradu tehničke dokumentacije i izvođenje radova u svojstvu odgovornog projektanta i odgovornog inženjera građenja

na **neodređeno** vrijeme.

O b r a z l o ž e nj e

Aktom broj UPI 09-332/25-4666/1 od 03.09.2025. godine, ovom ministarstvu, obratio se Radovan Đurović, zahtjevom za izdavanje licence za izradu tehničke dokumentacije i izvođenje radova. Uz zahtjev je dostavljena sledeća dokumentacija: kopija lične karte; rješenje Ministarstva održivog razvoja i turizma, broj UPI 107/7-438/2 od 15.03.2018. godine, kojim se Radovanu Đuroviću, stepen specijaliste (Spec.Sci) arhitekture, izdaje licenca ovlašćenog inženjera za obavljanje djelatnosti izrade tehničke dokumentacije i građenje objekta; potvrda o članstvu u Inženjerskoj komori Crne Gore, broj 05-523 od 22.01.2025. godine.

Ministarstvo prostornog planiranja, urbanizma i državne imovine, razmotrilo je podnijeti zahtjev sa priloženom dokumentacijom, te je izvršen uvid u rješenje Ministarstva održivog razvoja i turizma, pravnog prethodnika ovog ministarstva, broj UPI 107/7-438/2 od 15.03.2018. godine, i odlučilo kao u dispozitivu rješenja, a ovo iz sledećih razloga:

Naime, članom 156 stav 1 Zakona o izgradnji objekata propisano je da je privredno društvo, pravno lice odnosno preduzetnik, kao i fizičko lice koje je, do stupanja na snagu zakona steklo licencu u oblasti izgradnje objekata, dužno je da u roku od šest mjeseci od dana stupanja na snagu ovog zakona pribavi licencu u skladu sa pomenutim zakonom.

Odredbom člana 78 stav 2 Zakona o izgradnji objekata propisano je da rukovođenje izradom dijela tehničke dokumentacije, u svojstvu odgovornog projektanta, može da vrši licencirani arhitekta odnosno licencirani inženjer odgovarajuće struke, dok je stavom 3 propisano da licencirani arhitekta odnosno licencirani inženjer iz st. 1 i 2 ovog člana može da bude fizičko lice koje posjeduje najmanje VII1 nivo kvalifikacije obrazovanja i najmanje tri godine radnog iskustva na stručnim poslovima izrade tehničke dokumentacije i/ili građenja objekta, položen stručni ispit i koje je upisano u registar iz člana 122 zakona.

Nadalje, članom 85 st. 1, 2 i 3 istog zakona propisano je da rukovodilac građenja može da bude licencirani arhitekta, licencirani građevinski inženjer, licencirani inženjer elektrotehnike ili licencirani mašinski inženjer. Izvođenje dijela radova, u svojstvu odgovornog inženjera građenja može da vrši licencirani arhitekta odnosno licencirani inženjer odgovarajuće struke. Licencirano lice iz st. 1 i 2 ovog člana može da bude fizičko lice koje posjeduje najmanje VII1 nivo kvalifikacije obrazovanja i najmanje tri godine radnog iskustva na stručnim poslovima izrade tehničke dokumentacije i/ili građenja objekta, položen stručni ispit i koji je upisan u registar iz člana 122 zakona.

Članom 107 stav 7 prethodno navedenog zakona propisuje se da se licenca za fizičko lice izdaje na neodređeno vrijeme.

Članom 157 propisano je da lica koja su položila stručni ispit, po propisima koji su bili na snazi u vrijeme njihovog polaganja odnosno stekla ovlašćenje ili licencu u oblasti izgradnje objekta, nijesu obavezni da polažu stručni ispit u skladu sa ovim zakonom.

Shodno članu 3 Pravilnika o bližem načinu i postupku izdavanja i mirovanja licenci za obavljanje djelatnosti u oblasti izgradnje objekata i načinu vođenja registra licenci ("Službeni list CG", br. 042/25 od 30.04.2025), propisano je da se uz zahtjev za izdavanje licence za izradu tehničke dokumentacije i izvođenje radova za odgovornog projektanta i odgovornog inženjera građenja podnosi: 1) fotokopija lične karte, odnosno pasoša; 2) dokaz o stručnoj spremi 3) dokaz o najmanje tri godine radnog iskustva na stručnim poslovima izrade tehničke dokumentacije i/ili građenja objekta 4) dokaz o položenom stručnom ispitu i 5) dokaz da je upisan u registar Komore arhitekata i planera Crne Gore, odnosno Inženjerske komore Crne Gore.

U cilju praktične primjene novih zakonskih rješenja Ministarstvo prostornog planiranja, urbanizma i državne imovine dalo je Stručno uputstvo br. 06-333/25-6008/1 od 08.05.2025. godine, u kojem je navedeno da licence za izradu tehničke dokumentacije i/ili građenje objekata, kao i licence za reviziju tehničke dokumentacije i stručni nadzor izdate fizičkim licima po propisima koji su važili do donošenja Zakona o izgradnji objekata, treba usklađivati sa licencama propisanim pomenutim zakonom odnosno Pravilnikom o bližem načinu i postupku izdavanja, mirovanja i oduzimanja licenci za obavljanje djelatnosti u oblasti izgradnje objekata i načinu vođenja registra licenci. Navedeno usklađivanje treba vršiti na osnovu licence izdate po propisima koji su važili do donošenja Zakona odnosno Pravilnika, izvršenog uvida u dokumentaciju dostupnu u Arhivi Ministarstva, kao i dokaza da je fizičko lice upisano u registar Komore arhitekata i planera Crne Gore odnosno Inženjerske komore Crne Gore.

Postupajući po predmetnom zahtjevu, Ministarstvo je, na osnovu raspoloživih dokaza, utvrdilo da su ispunjeni uslovi propisani Zakonom i Pravilnikom, i odlučilo kao u dispozitivu rješenja.

UPUTSTVO O PRAVNOJ ZAŠTITI: Protiv ovog rješenja može se pokrenuti upravni spor tužbom kod Upravnog suda, u roku od 20 dana od dana prijema istog.

OVLAŠĆENO SLUŽBENO LICE

Petar Vučinić

Crna Gora
Ministarstvo prostornog planiranja, urbanizma i državne imovine
PODGORICA

Komora arhitekata
i planera Crne Gore

Na osnovu člana 124 Zakona o uređenju prostora ("Službeni list Crne Gore", br. 019/25, 028/25 i 049/25), i evidencije Registra članova Komore arhitekata i planera Crne Gore izdaje se

POTVRDA O ČLANSTVU

ĐUROVIĆ RADOVAN

IME I PREZIME

Nikšić

MJESTO ROĐENJA

ARHITEKTA

STRUČNA KVALIFIKACIJA

ČLAN KOMORE OD	ČLANSTVO VAŽI DO
24.12.2020.	31.12.2026.

Podgorica, 19.02.2026.

PREDSJEDNIK KOMORE

mr Novica Mitrović

Potvrda je elektronski generisana i validna je bez potpisa i pečata.
Validnost potvrde provjerite skeniranjem QR koda (www.kaipcg.me).

Dokument generisan: 19.02.2026. u 14:25 | ID: rx7ef2pAmL9dEji1

PODACI O PROJEKTANTIMA

PODACI O **OVLAŠĆENIM INŽENJERIMA**		
NAZIV OBJEKTA	PROJEKTANT	GLAVNI INŽENJER
POMOĆNI OBJEKAT -OGRADA KATASTARSKA PARCELA 1788/1 I 2 K.O. OZRINIČI, OPŠTINA NIKŠIĆ, U ZAHVATU PUP-a / GUR-a OPŠTINE NIKŠIĆ	STUDIO VIRTO D.O.O. br. licence UPI 09-332/25-4919/2 Gojka Garčrvića BB , 81400 Nikšić	**Radovan Đurović** br.licence: UPI 09-332/25-4666/2
DJELOVI TEHNIČKE DOKUMENTACIJE		
PROJEKAT	PROJEKTANT	ODGOVORNI INŽENJER
ARHITEKTONSKI PROJEKAT-Idejno rešenje	STUDIO VIRTO D.O.O. br. licence UPI 09-332/25-4919/2 Gojka Garčrvića BB , 81400 Nikšić	**Radovan Đurović** br.licence: UPI 09-332/25-4666/2

IZJAVA ODGOVORNOG INŽENJERA DA JE TEHNIČKA DOKUMENTACIJA IZRAĐENA U SKLADU SA VAŽEĆIM

ZAKONIMA I PROPISIMA

STUDIO VIRTO

OBRAZAC 4

IZJAVA ODGOVORNOG PROJEKTANTA DA JE TEHNIČKA DOKUMENTACIJA IZRAĐENA U SKLADU SA VAŽEĆIM PROPISIMA

OBJEKAT[1]	**POMOĆNI OBJEKAT TIP 5 - OGRADA**
LOKACIJA[2]	KATASTARSKA PARCELA 1788/1 I 1788/2, K.O. OZRINIĆI, OPŠTINA NIKŠIĆ, U ZAHVATU PUP-a / GUR-a OPŠTINE NIKŠIĆ
VRSTA I DIO TEHNIČKE DOKUMENTACIJE[3]	**IDEJNO ARHITEKTONSKO REŠENJE**
ODGOVORNI PROJEKTANT[4]	**RADOVAN ĐUROVIĆ, Spec.Sci.Arh.**

I Z J A V LJ U J E M

Da je dio tehničke dokumentacije: **IDEJNO ARHITEKTONSKO REŠENJE** urađen u skladu sa:

- Zakonom o izgradnji objekata i podzakonskim aktima donešenim na osnovu navedenog zakona;
- urbanističko-tehničkim uslovima;
- posebnim propisima koji direktno ili na drugi način utiču na osnovne uslove za objekte;
- pravilima struke.

Pod krivičnom i materijalnom odgovornošću izjavljujemo da su svi podaci navedeni u ovoj izjavi istiniti.

(elektronski potpis odgovornog projektanta)

za projektanta odgovorno lice (ime)

(elektronski potpis odgovornog lica)

DRUŠTVO SA OGRANIČENOM ODGOVORNOŠĆU STUDIO VIRTO NIKŠIĆ

NIKŠIĆ, JUL 2026

(mjesto i datum)

[1] Naziv projektovanog objekta
[2] Mjesto građenja, planski dokument, urbanistička parcela, katastarska parcela
[3] Idejno rješenje, idejni projekat, glavni projekat odnosno projekat izvedenog objekta
[4] Ime i prezime glavnog inženjera.

2. URBANISTIČKO-TEHNIČKI USLOVI

URBANISTIČKO - TEHNIČKI USLOVI

1.	*Crna Gora* *OPŠTINA NIKŠIĆ* *Sekretarijat za urbanizam i stambene poslove* UP/Io br. 07- 350 – 448 Nikšić, 03.04.2026.godine	
2.	***Sekretarijat za urbanizam i stambene poslove***, na osnovu člana 74 Zakona o planiranju prostora i izgradnji objekata („Sl. list CG" br. 64/17, 44/18, 63/18, 11/19 i 82/20, 86/22 i 004/23), člana 143 stav 2 i 3 Zakona o uredjenju prostora („Sl. List CG" br.19/25), Odluke o donošenju izmjena i dopuna Prostorno – urbanističkog plana Opštine Nikšić („Sl.list Crne Gore br. 72/24), Odluke o postavljanju odnosno građenju i uklanjanju pomoćnih objekata na teritoriji Opštine Nikšić (»Službeni list Crne Gore« broj 1/14, 22/16 i 45/20 - opštinski propisi) i podnijetog zahtjeva **Lalatović Božidara** iz Nikšića, izdaje:	
3.	**URBANISTIČKO-TEHNIČKE USLOVE** **za izradu tehničke dokumentacije**	
4.	Za promjenu stanja u prostoru - ***izgradnja pomoćnog objekta – ograde tip 5*** oko katastarskih parcela broj 1788/2 i 1788/1 KO Ozrinići u zahvatu izmjena i dopuna Prostornog urbanističkog plana - Generalna urbanistička razrada Opštine Nikšić.	
5.	**PODNOSILAC ZAHTJEVA:**	**Lalatović Božidar** ***iz Nikšića***
6.	**POSTOJEĆE STANJE**	
	Lokaciju čine: Kat. parcela broj 1788/2 koju čine: zemljište pod objektom kuće i zgrade površine 76m2, po kulturi njiva 5. klase površine 24m2 i po kulturi dvorište površine 500m2 i parcela broj 1788/1 po kulturi njiva 5. klase površine 1548m2 a upisane su u PL817 KO Ozrinići, potes Prijeka Njiva kao posjedništvo Lalatović Božidara obimu prava 1/1.	
7.	**PLANIRANO STANJE**	
7.1.	**Namjena parcele odnosno lokacije**	
	Područje se nalazi u obuhvatu izmjena i dopuna PUP-GUR-a Opštine Nikšić u IV (četvrtoj) građevinskoj zoni, sa planom namjene površine za predmetne parcele **SMG-Stanovanje malih gustina i PO – Poljoprivredno zemljište – obradive površine.**	

7.2.	**Pravila parcelacije**
	Površina parcele na kojoj je predviđena izgradnja pomoćnog objekta - ograde iznosi 2148m2. Prema Odluci o postavljanju odnosno građenju i uklanjanju pomoćnih objekata na teritoriji Opštine Nikšić (»Službeni list Crne Gore« broj 1/14, 22/16 i 45/20 - opštinski propisi) : Maksimalna visina ograde koja se postavlja odnosno gradi oko urbanističke ili katastarske parcele na kojoj je planirana izgradnja stambenog objekta iznosi 1.6 m. Prema javnim površinama ograda mora biti prozirna, iznad visine od 60 cm, izuzev ako se postavlja živa ograda, a materijali moraju biti u skladu sa ambijentom. Zidane i druge vrste ograda postavljaju se iza regulacione linije, i to tako da ograda, stubovi ograde i kapije budu na parceli koja se ograđuje.
7.3.	**Građevinska i regulaciona linija, odnos prema susjednim parcelama**
	USLOVI ZA UREĐENJE PROSTORA I ARHITEKTONSKO OBLIKOVANJE OBJEKTA Prema susjednim urbanističkim odnosno katastarskim parcelama ograda može biti i neprozirna pod uslovom da ne prelazi visinu iz stava 1 ovog člana. Izuzetno visina neprozirne ograde može iznositi do 3 m, uz saglasnost susjeda, i pod uslovom da nije ugrožena saobraćajna bezbjednost u neposrednoj blizini. Na urbanističkim odnosno katastarskim parcelama na kojima je planirana izgradnja objekata čija je namjena „ izgradnja skladišta, servisa i industrije" mogu se graditi ograde visine do 3m. Ograda može biti prozirna i neprozirna, a materijalizacija može biti kamen, beton, metal, zelena ograda ili kombinacija navedenih materijala. Prema javnoj površini potporni zid mora biti estetski obrađen.
8.	**PREPORUKE ZA SMANJENJE UTICAJA I ZAŠTITU OD ZEMLJOTRESA, KAO I DRUGE USLOVE ZA ZAŠTITU OD ELEMENTARNIH NEPOGODA I TEHNIČKO-TEHNOLOŠKIH I DRUGIH NESREĆA**
	/
9.	**USLOVI I MJERE ZAŠTITE ŽIVOTNE SREDINE**
	/
10.	**USLOVI ZA PEJZAŽNO OBLIKOVANJE**
	Ograda može biti prozirna i neprozirna, a materijalizacija može biti kamen, beton, metal, zelena ograda ili kombinacija navedenih materijala. Prema javnoj površini potporni zid mora biti estetski obrađen.

11.	**USLOVI I MJERE ZAŠTITE NEPOKRETNIH KULTURNIH DOBARA I NJIHOVE ZAŠTIĆENE OKOLINE**
	/
12.	**USLOVI ZA LICA SMANJENE POKRETLJIVOSTI I LICA SA INVALIDITETOM**
	/
13.	**USLOVI ZA POSTAVLJANJE I GRADNJU POMOĆNIH OBJEKATA**
	/
14.	**USLOVI ZA OBJEKTE KOJI MOGU UTICATI NA BEZBJEDNOST VAZDUŠNOG SAOBRAĆAJA**
	/
15.	**USLOVI ZA OBJEKTE KOJI MOGU UTICATI NA PROMJENE U VODNOM REŽIMU**
	/
16.	**MOGUĆNOST FAZNOG GRAĐENJA OBJEKTA**
	/
17.	**USLOVI ZA PRIKLJUČENJE NA INFRASTRUKTURU**
17.1.	**Uslovi priključenja na elektroenergetsku infrastrukturu**
	/
17.2.	**Uslovi priključenja na vodovodnu i kanalizacionu infrastrukturu**
	/
17.3.	**Uslovi priključenja na saobraćajnu infrastrukturu**
	Prema uslovima izdatim od strane Sekretarijata za komunalne poslove i saobraćaj.
17.4.	**Ostali infrastrukturni uslovi**
	/
18.	**POTREBA IZRADE GEODETSKIH, GEOLOŠKIH (GEOTEHNIČKIH, INŽENJERSKO-GEOLOŠKIH, HIDROGEOLOŠKIH, GEOMEHANIČKIH I SEIZMIČKIH) PODLOGA, KAO I VRŠENJA GEOTEHNIČKIH ISTRAŽNIH RADOVA I DRUGIH ISPITIVANJA**
	/

19.	**POTREBA IZRADE URBANISTIČKOG PROJEKTA**	
	/	
20.	**ZA ZGRADE URBANISTIČKO-TEHNIČKI USLOVI SADRŽE I URBANISTIČKE PARAMETRE**	
	Oznaka urbanističke parcele	/
	Površina urbanističke parcele	/
	Maksimalni indeks zauzetosti	/
	Maksimalni indeks izgrađenosti	/
	Bruto građevinska površina objekata (max BGP)	/
	Maksimalna spratnost objekata	/
	Maksimalna visinska kota objekta	/
	Parametri za parkiranje odnosno garažiranje vozila	/
	Smjernice za oblikovanje i materijalizaciju, posebno u odnosu na ambijentalna svojstva područja	Arhitektonsko oblikovanje objekta treba da bude u skladu sa namjenom i sadržajem objekta, tako da objekat ima prepoznatljivost adekvatnu funkciji, uz obavezu da se ostvari vizuelno jedinstvo cjelovitog prostornog rešenja, i sklad sa okolnim strukturama. U projektovanju objekata je moguće koristiti savremene i tradicionalne materijale,vodeći računa o usaglašenosti likovnog izraza i ambijenta. Spoljna obrada objekata, mora biti izvedena od odgovarajućih materijala koji garantuju adekvatnu zaštitu objekata.Preporučuje se upotreba materijala koji daju mogućnost za savremena i ekonomična arhitektonska rešenja, a istovremeno su dobra zaštita objekata.
	Uslovi za unapređenje energetske efikasnosti	/

21.	**DOSTAVLJENO:** Podnosiocu zahtjeva, Sekretarijatu za komunalne poslove i saobraćaj, u spise predmeta i arhivi.	
1.	**OBRAĐIVAČI URBANISTIČO-TEHNIČKIH USLOVA:**	Rukovodilac sektora za urbanizam Đukanović Darja
		Obradio: Zoranić Vladimir, dipl.ing.arh. Zoranić Vladimir
2.	**OVLAŠĆENO SLUŽBENO LICE:**	V.D Željko Knežević dipl.ing.
3.	**M.P.**	**potpis ovlašćenog službenog lica**
4.	**PRILOZI**	

Izvod iz PUP-a Opštine Nikšić

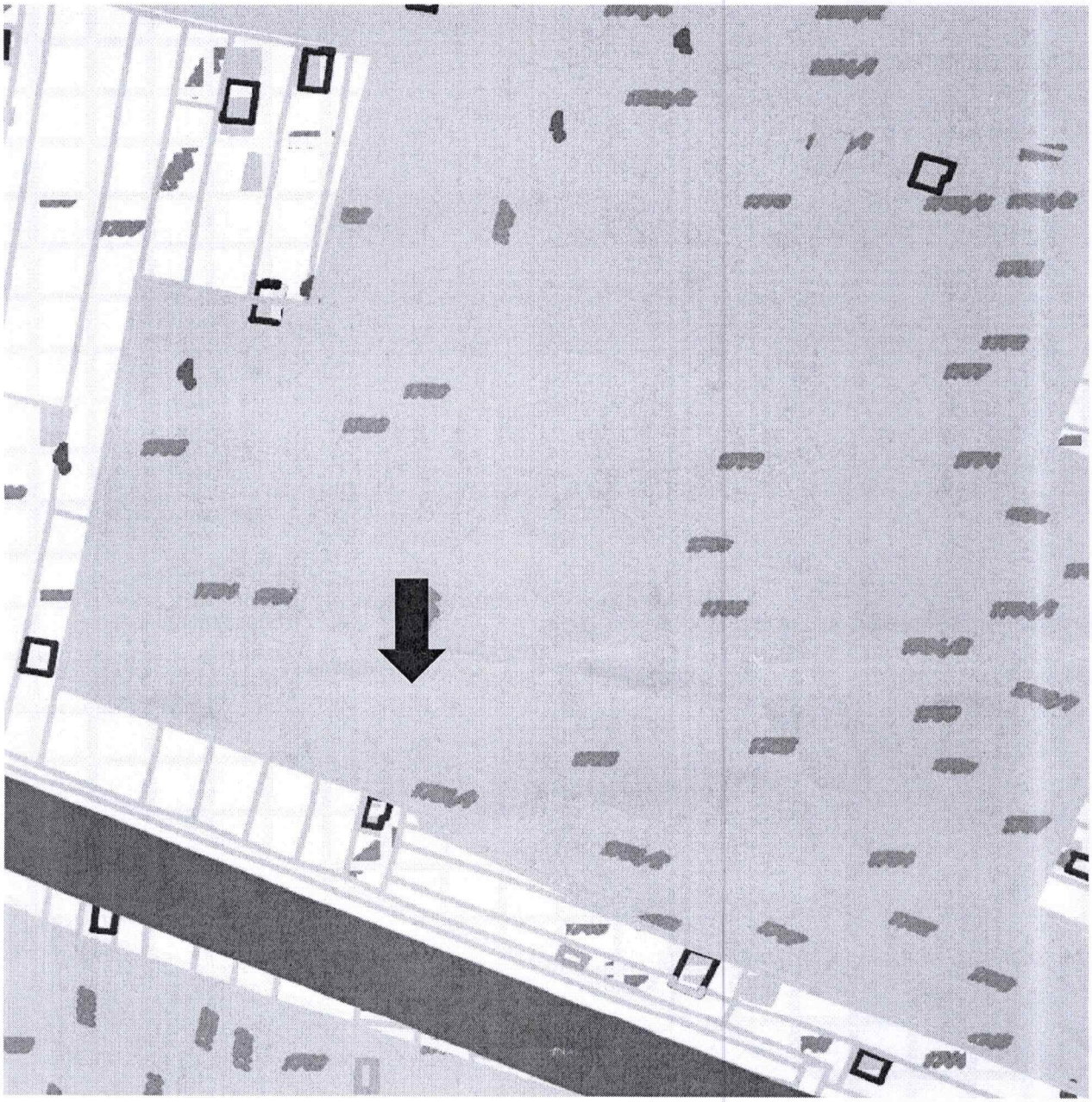

POVRŠINE ZA STANOVANJE, CENTRALNE D. I MJEŠOVITU NAMJENU

- BMG površina za stanovanje male gustine
- SS površina za stanovanje srednje gustine
- SV površina za stanovanje veće gustine
- CD centralne djelatnosti
- MN mješovita namjena

Poljoprivredne površine

- PO Obradivo zemljište
- M Planirane melioracije
- PD Drugo poljoprivedno zemljište (livade i pašnjaci)
- Drugo poljoprivedno zemljište (usitnjene parcele)

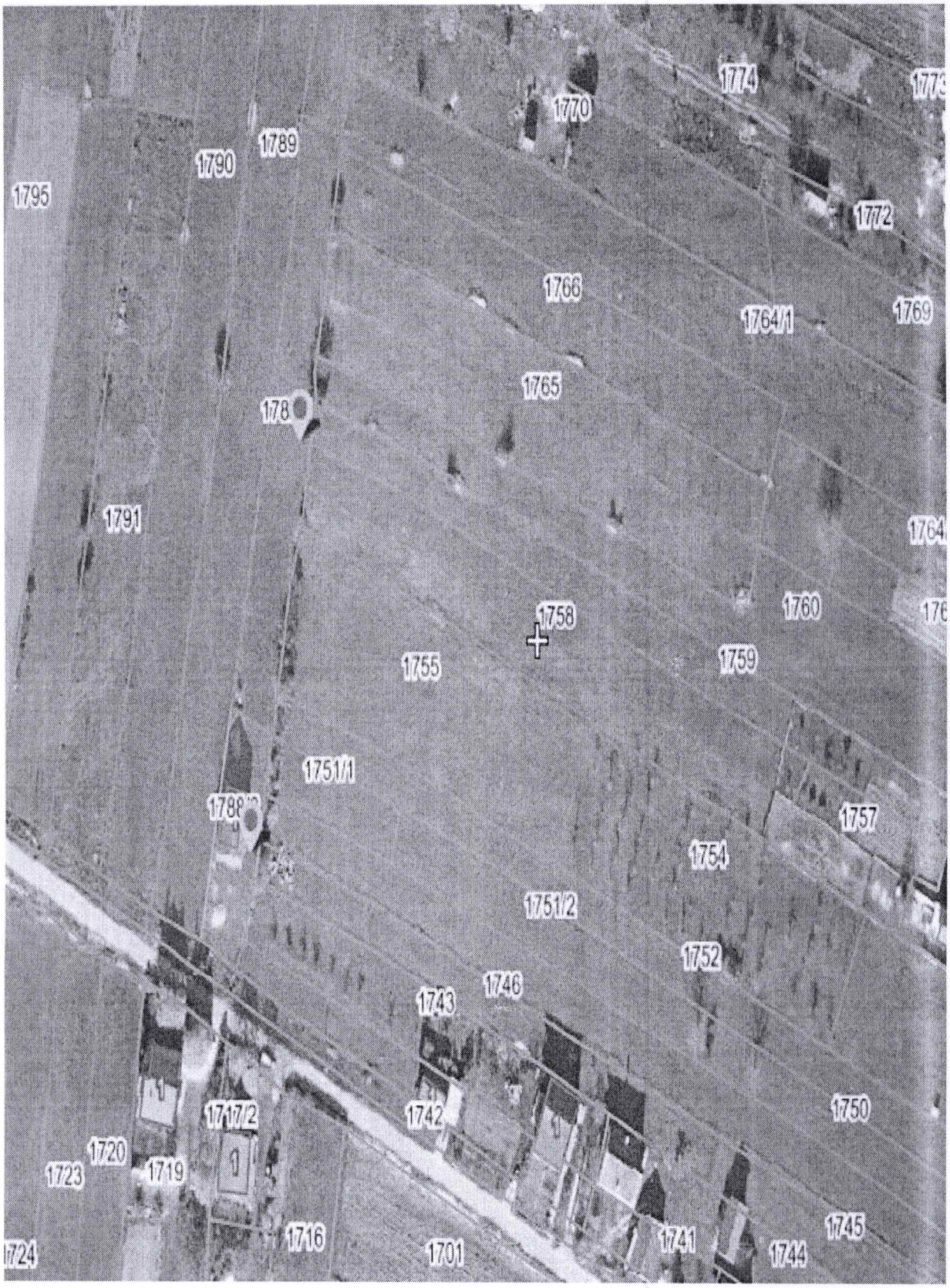
1774
1770
1789
1790
1795
1772
1766
1764/1
1769
1765
178
1791
1760
1758
1759
1755
1751/1
1757
1754
1751/2
1752
1746
1743
1742
1750
1717/2
1720
1723
1719
1716
1701
1741
1744
1745

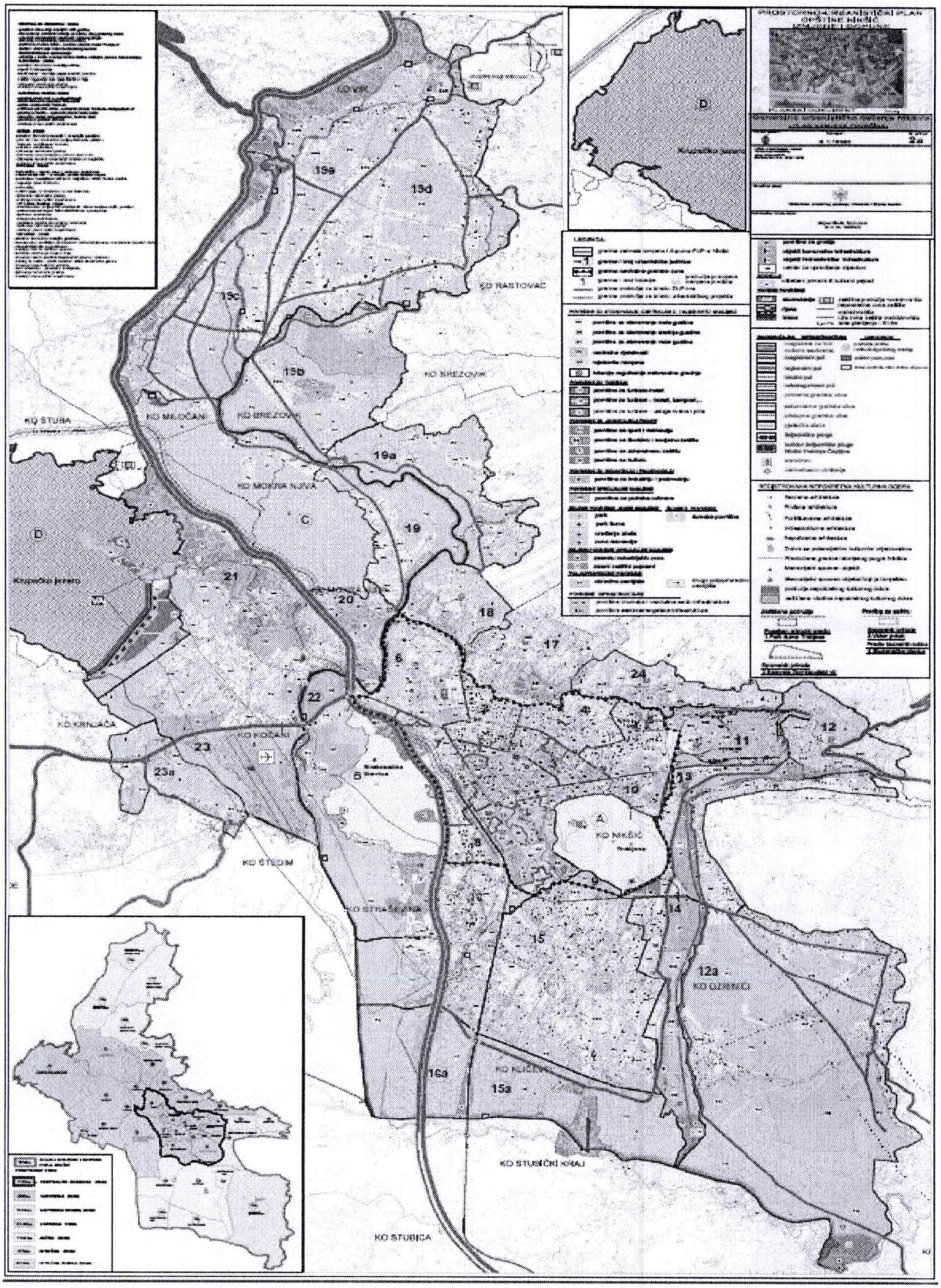
KO VIR
KO RASTOVAC
KO BREZOVIK
KO STURA
KO MILOČANI
KO MOKRA NJIVA
KO KRNJAČA
KO KOČANI
KO STROM
KO NIKŠIĆ
KO OZRINEĆI
KO STUBIČKI KRAJ
KO STUBICA
Krapetski jezero
19a
19b
19c
19d
19
18
17
16a
15a
15
14
13
12
12a
11
10
9
8
7
6
5
4
3
2
1
21
20
22
23
23a
A
B
C
D

CRNA GORA
OPŠTINA NIKŠIĆ
Sekretarijat za urbanizam i
stambene poslove
Broj: 07-350-448
Nikšić, 28.04.2026.godine

LALATOVIĆ BOŽIDAR
N I K Š I Ć
Ul.Ozrinići

PREDMET: Dostava dokumenta.

U prilogu akta dostavljamo Vam kopiju pribavljenog dokumenta:

- saobraćajno tehnički uslovi br.09-340-337 od 23.04.2026.godine izdati od strane Sekretarijata za komunalne poslove i saobraćaj Opština Nikšić,
za potrebe izrade projektne dokumentacije za radove na **izgradnji pomoćnog objekta – ograde tip 5,** ***na kat. parceli br.1788/2 i 1788/1 KO Ozrinići*** za koje su izdati urbanističko-tehnički uslovi UP/Io br.07-350-448 od 03.04.2026.godine.

PRILOG Kopija akta.

DOSTAVLJENO:
1x Naslovu,
1x u spise predmeta, i
1x arhivi

V.D. SEKRETAR-a
Željko Knežević,dipl.ing.građ.

CRNA GORA SEKRETARIJAT ZA URBANIZAM I STAMBENE POSLOVE OPŠTINA NIKŠIĆ

CRNA GORA
OPŠTINA NIKŠIĆ
Sekretarijat za komunalne poslove i saobraćaj
Broj: 09 - 340 - 337
Nikšić, 23.04.2026. godine

INVESTITOR: Lalatović Božidar iz Nikšića
KATASTARSKA PARCELA BROJ: 1788/2 i 1788/1 KO Ozrinići
PLANSKI DOKUMENT: Izmjene i dopune Prostorno-urbanističkog plana Opštine Nikšić („Službeni list Crne Gore" broj 72/24) – Generalna urbanistička razrada

Na osnovu člana 17 Zakona o putevima („Službeni list Crne Gore" br. 82/20, 140/22 i 39/26), člana 143 Zakona o uređenju prostora („Službeni list Crne Gore", broj 19/25), a u vezi sa članom 74 Zakona o planiranju prostora i izgradnji objekata (Službeni list Crne Gore" br. 64/2017, 44/2018, 63/2018, 11/2019, 82/2020, 86/22, 04/23, 19/25 i 91/25), člana 8 Zakona o izgradnji objekata („Službeni list Crne Gore", br. 19/25, 92/25 i 160/25), Odluke o postavljanju odnosno građenju i uklanjanju pomoćnih objekata na teritoriji Opštine Nikšić („Službeni list Crne Gore – opštinski propisi", br. 01/14, 22/16 i 45/20) i podnijetog zahtjeva Sekretarijata za urbanizam i stambene poslove br. 07-350-448 od 14.04.2026. godine, Sekreterijat za komunalne poslove i saobraćaj izdaje sljedeće:

SAOBRAĆAJNO-TEHNIČKE USLOVE

za izradu tehničke dokumentacije

za priključenje na opštinski put – Lokalni put L-15 Ozrinići (raskrsnica sa L-16) - Raskrsnica sa L-14, lokacije za izgradnju **pomoćnog objekta – ograde tip 5** oko katastarskih parcela br. 1788/2 i 1788/1 KO Ozrinići

LOKACIJA: Lokalni put L-15 Ozrinići (raskrsnica sa L-16) - Raskrsnica sa L-14
NAMJENA: Lokalni put L-15 je namijenjena za mješoviti saobraćaj vozila
VRSTA KOLOVOZA: Kolovoz predmetnog puta je izgrađen od asfaltnog zastora
OSTALI ELEMENTI: Brzina kretanja vozila na ovom putu propisana je opštinskom Odlukom na 40 km/h

USLOVI ZA PRIKLJUČENJE

Postojeće stanje:

Lokacija za izgradnju pomoćnog objekta - ograde oko katastarskih parcela br. 1788/2 i 1788/1 KO Ozrinići, nalazi se u obuhvatu Izmjena i dopuna Prostorno-urbanističkog plana Opštine Nikšić – Generalna urbanistička razrada, pored opštinskog puta – Lokalnog puta L-15 Ozrinići (raskrsnica sa L-16) - Raskrsnica sa L-14.

Lokalni put L-15 Ozrinići (raskrsnica sa L-16) - Raskrsnica sa L-14 (katastarska parcela broj 5143 KO Ozrinići upisana je u PL 145 KO Ozrinići, sopstvenik – posjednik Crna Gora, u obimu prava 1/1, način korišćenja – put četvrtog reda), upisan je kao lokalni put pod rednim brojem 15 u Registru opštinskih i nekategorisanih puteva u opštoj upotrebi, koji je sastavni dio Odluke o opštinskim i nekategorisanim putevima (»Službeni list Crne Gore – opštinski propisi« broj 36/15).

Mjesto i način priključenja:

Priključenje lokacije za izgradnju pomoćnog objekta - ograde oko katastarskih parcela br. 1788/2 i 1788/1 KO Ozrinići, planirati preko jednog priključka, preko putnog zemljišta na Lokalni put L-15 Ozrinići (raskrsnica sa L-16) - Raskrsnica sa L-14 (katastarska parcela broj 5143 KO Ozrinići).

U projektu prikazati mjesto i način priključenja.

Saobraćajno-tehnički uslovi za izradu tehničke dokumentacije su sastavni dio urbanističko-tehničkih uslova Up/Io br. 07-350-448 od 03.04.2026. godine.

Izmjena odnosno dopuna tehničkih uslova sa predlogom drugačijeg rješenja u pogledu priključaka

Investitor odnosno projektant može Sekretarijatu za urbanizam i stambene poslove podnijeti zahtjev za izmjenu odnosno dopunu tehničkih uslova sa predlogom drugačijeg rješenja u pogledu priključka. Navedeni zahtjev Sekretarijat za urbanizam i stambene poslove dostavlja Sekretarijatu za komunalne poslove i saobraćaj na saglasnost.

TEHNIČKA DOKUMENTACIJA:

Projektnu dokumentaciju urađenu u skladu sa važećim propisima i ovim uslovima dostaviti Sekretarijatu za komunalne poslove i saobraćaj za izdavanje saobraćajne saglasnosti.

Obradila:
Slavica Zindović, dipl. ing. građ.

VD SEKRETARA
Milorad Zečević, dipl. ing. polj.

3. PROJEKTNI ZADATAK

PROJEKTNI ZADATAK

ZA IZRADU TEHNIČKE DOKUMENTACIJE ZA IDEJNO REŠENJE POMOĆNOG OBJEKTA TIP 5 - OGRADE

1. UVOD

Projektni zadatak se odnosi na izradu tehničke dokumentacije-idejnog rešenja pomoćnog objekta tip 5 - ograde na katastarskim parcelama broj 1788/1 i 1788/2, KO Ozrinićiu zahvatu Prostorno urbanističkog plana Opštine Nikšić – Generalna urbanistička razrada po Urbanističko tehničkim uslovima broj 07-350-488 od 03.04.2026. godine, izdatim od strane Sekretarijata za planiranje i uređenje prostora i zaštitu životne sredine opštine Nikšić, za koga je investitor Božidar Lalatović iz Nikšića

2. CILJ I SVRHA IZRADE

Ovaj projektni zadatak se radi u cilju postizanja usaglašenosti Investitorove želje i uslova sa projektanskim, arhitektonskim i instalacionim rešenjima tokom izrade tehničke dokumentacije, kako bi se dobilo optimalno rešenje u skladu sa ovim projektnim zadatkom, zakonski propisanim mogućnostima i lokacijskim mogućnostima.

Kako bi se stekli uslovi za gore navedeno, Investitor na vrijeme obezbjeđuje potrebne ulazne podatke za projektovanje objekta i to:

- Urbanističko-tehničke uslove i uslove javnih preduzeća za izradu tehničke dokumentacije – idejnog rješenja
- List nepokretnosti ;
- Kopiju plana
- Geodetsko-katastarsku podlogu;

3. PREDMET TEHNIČKE DOKUMENTACIJE

Predmet tehničke dokumentacije je izrada idejnog rešenja pomoćnog objekta tip 5 - ograde, a u svrhu ograđivanja vlasničkih parcela I privođenja neophodnoj namjeni.

Lokacija:

Pomoćni objekat - ogradu pozicionirati u granicama katastarskih parcela broj 1788/1 i 1788/2, KO Ozrinići. Predmetne parcle nijesu ograđene, a sa južne strane se nalzi pristupni put. Stoga je potrebno ogradu pozicionirati prema izvedenom asfaltu sa južne I sa te strane formirati kolski I pješački pristup, a bočne I zadnju stranu zatvoriti prema uslovima koji su dozvoljeni. Ogradu na istočnoj strain ispraviti na račun vlasničke parcele radi racionalnosti izvođenja.

Namjena:

Planirani objekat projektom tretirati kao pomoćni objekat -ogradu, a u svemu prema zadatim parametrima iz UTU.

Površina objekta:

Površina objekta u smislu zauzetosti je 66.86m2.

Faznost gradnje:

Ne predviđa se fazna izgradnja.

Zahtjevani materijali:

Za materijalizaciju ograde planirana je upotreba armirano-betonskih elemenata sa ispunom od betonskih blokova, završno obrađeni fasadnim dekorativnim malterom u sivoj boji, dok se bravarski elementi izvode od kutijastih i pločastih čeličnih elemenata, završno farbani u atracit sivu boju. Takodje dio ograde planirati od transparentnih žičanih panelnih elemenata.

INVESTITOR:

BOŽIDAR LALATOVIĆ

---

4. TEHNIČKI OPIS

STUDIO VIRTO D.O.O. Nikšić
Gojka Garčevića BB,
81400 Nikšić, Crna Gora
info@studiovirto.me

TEHNIČKI OPIS

Uz Idejno rešenje projekta pomoćnog objekta tip 5 - ograde

INVESTITOR:	**BOŽIDAR LALATOVIĆ**
OBJEKAT:	**POMOĆNI OBJEKAT** TIP 5 - OGRADA
LOKACIJA:	KATASTARSKE PARCELE BROJ 1788/1 I 1788/2, KO OZRINIĆI, U OBUHVATU PUP-GUR-a OPŠTINE NIKŠIĆ
VRSTA TEHNIČKE DOKUMENTACIJE:	IDEJNO ARHITEKTONSKO REŠENJE
PROJEKTANT:	STUDIO VIRTO D.O.O.
ODGOVORNO LICE	Radovan Đurović, Spec.Sci.Arh.
GLAVNI INŽENJER:	Radovan Đurović, Spec.Sci.Arh.

1. UVODNE NAPOMENE

Tehnička doklumentacija – idejno arhitektonsko rešenje, rađena je na osnovu:

- Projektnog zadatka Investitora
- Urbanističko-tehničkih uslova broj 07-350-448 od 03.04.2026.. godine, izdatim od strane Sekretarijata za planiranje i uređenje prostora i zaštitu životne sredine opštine Nikšić, za koga je investitor Božidar Lalatović.
- Zakonom o planiranju prostora i izgradnji objekata

2. OPŠTI PODACI

Predmet ovog projekta je izgradnja ograde oko katastarskih parcela broj 1788/1 i 1788/2 KO Ozrinići, Opština Nikšić. Projektovano rješenje predstavlja pomoćni objekat TIP 5 – ogradu koja definiše granice predmetne parcele, obezbjeđuje kontrolisan pristup kompleksu i ostvaruje funkcionalnu i estetsku cjelinu sa planiranim sadržajima.

Ograda je projektovana u skladu sa konfiguracijom terena i granicama katastarskih parcela, pri čemu je njena visina i tip prilagođen namjeni pojedinih dijelova kompleksa. Na glavnom pristupu projektovana je reprezentativna ulazna zona sa kolskom kliznom kapijom i zasebnom pješačkom kapijom, dok su ostali dijelovi parcele ograđeni kombinacijom punih zidanih i transparentnih panelnih segmenata.

Trasa ograde projektovana je u potpunosti unutar granica predmetnih katastarskih parcela, pri čemu na pojedinim dionicama svjesno odstupa od katastarske granice i uvlači se u vlasničku parcelu radi formiranja racionalnije linijske geometrije, jednostavnijeg izvođenja, bolje preglednosti i postizanja kvalitetnijeg arhitektonsko-oblikovnog rješenja. Ovaj segment se primarno odnosi na istočnu bočnu granicu parcele, gdje je parcela nepravilnog oblika.

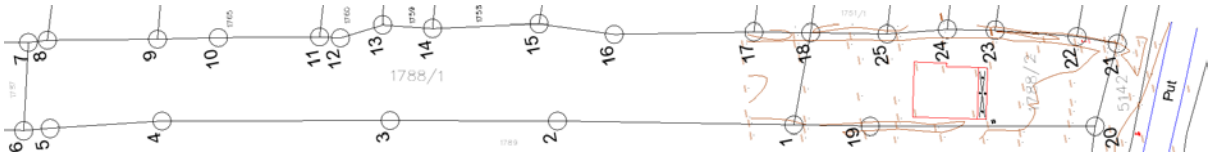

Katastarsko-geodetska podloga

3. ARHITEKTONSKO REŠENJE I FORMA

Arhitektonski koncept zasniva se na kombinaciji punih i transparentnih elemenata ograde, čime je ostvarena ravnoteža između privatnosti, bezbjednosti i vizuelne otvorenosti prostora.

Projektom su definisana tri karakteristična tipa ograde:

Tip 1 – glavna ulazna zona sa kolskom kliznom i pješačkom kapijom izrađenim od čeličnih profila. Ovaj dio ograde je ukupne dužine 12.47m I oivičen tačkama L1 I L10

Tip 2 – puna zidana ograda koja obezbjeđuje zaštitu privatnosti u dijelu parcele gdje je to funkcionalno opravdano. Ovaj tip ograde je projektovan na bočnim stranama do maksimalno dozvoljene visine od 1.6m, računajući I zavrsnu “kapu”.

Tip 3 – transparentna panelna ograda izvedena od tipskih pocinkovanih čeličnih panela plastificiranih u zelenoj boji (RAL 6005), namijenjena bočnim i zadnjim granicama parcele.

Zidani segmenti završno su malterisani i bojeni fasadnom bojom u tonu RAL 9001, dok su svi bravarski elementi završno zaštićeni plastifikacijom u boji RAL 7016.

Ukupna dužina ograde iznosi 334.31m, od čega je južna ulazna ograda dužine 12.47m, bočna zapadna 159,37m, zadnja 12.90m I bočna istočna 162.04m.

4. FUNKCIJA

- Ograđivanje vlasničkih parcela.

5. KONSTRUKTIVNO REŠENJE

Ograda se izvodi kao kombinacija armiranobetonskih temelja, zidanih segmenata od betonskih blokova i čeličnih elemenata.

Temeljenje se izvodi kontinuiranim armiranobetonskim trakastim temeljima prilagođenim nosivosti tla i konfiguraciji terena. Na temeljima se izvodi armiranobetonski cokl koji predstavlja osnovu za zidane ili čelične elemente ograde.

Puni segmenti izvode se zidanjem betonskim blokovima odgovarajuće čvrstoće, uz horizontalno i vertikalno armiranje gdje je potrebno, a završavaju armiranobetonskom kapom koja obezbjeđuje zaštitu od prodora atmosferske vode.

Transparentni dijelovi izvode se od tipskih panelnih sistema pričvršćenih na čelične stubove koji su ankerisani u armiranobetonski cokl. Tipska panelna žičana ograda je visine 1230mm, dok su stubovi visine 1550mm.

Glavna kolizna i pješačka kapija izrađuju se od čeličnih kutijastih profila sa ispunom prema grafičkoj dokumentaciji i odgovarajućim okovima za nesmetan rad.

6. MATERIJALIZACIJA

Za izvođenje ograde predviđena je upotreba sljedećih osnovnih materijala:

- armirani beton za temelje i cokl;
- betonski blokovi za pune segmente;
- cementni malter za zidanje i malterisanje;
- fasadni završni premaz u tonu RAL 9001;
- panelna čelična ograda plastificirana u boji RAL 6005;
- čelični profili za kapije i fiksne transparentne elemente plastificirani u boji RAL 7016;
- pocinkovani spojni elementi i ankeri.

Svi ugrađeni materijali moraju posjedovati odgovarajuće ateste i izjave o svojstvima u skladu sa važećim propisima.

7. ZAŠTITA MATERIJALA

Svi čelični elementi moraju biti antikorozivno zaštićeni toplim cinčanjem ili ekvivalentnim sistemom zaštite, a nakon toga plastificirani.

Betonske površine moraju biti pravilno njegovane tokom procesa vezivanja, dok završni fasadni slojevi moraju biti otporni na UV zračenje, vlagu i cikluse smrzavanja i odmrzavanja

8. IZVOĐENJE RADOVA

Prije početka izvođenja potrebno je izvršiti geodetsko obilježavanje svih pravaca ograde.

Radovi se izvode sljedećim redoslijedom:

- priprema i iskolčenje trase;
- zemljani radovi;
- izvođenje armiranobetonskih temelja;
- izvođenje armiranobetonskog cokla;
- zidanje punih segmenata;
- montaža čeličnih stubova i panelne ograde;
- montaža kolskih i pješačkih kapija;
- završno malterisanje, bojenje i zaštita svih elemenata.

Tokom izvođenja potrebno je voditi računa o zaštiti postojeće infrastrukture i očuvanju stabilnosti okolnog terena.

Sve dimenzije obavezno provjeriti na licu mjesta prije početka izvođenja.

Izvođač je dužan da sve radove izvodi u skladu sa projektom, važećim tehničkim propisima, standardima i pravilima struke.

Svaka eventualna izmjena projektovanog rješenja može se izvršiti isključivo uz saglasnost odgovornog projektanta.

Projektant:

Radovan Đurović, Spec.Sci.Arh.

DRUŠTVO SA OGRANIČENOM ODGOVORNOŠĆU STUDIO VIRTO NIKŠIĆ

5. GRAFIČKA DOKUMENTACIJA

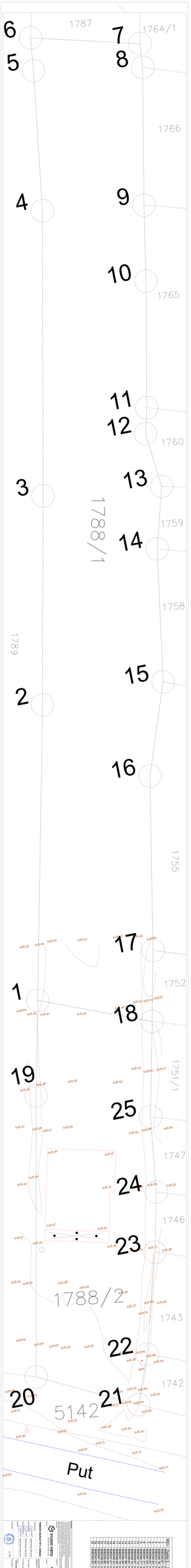

STUDIO OTTO

DOMAŇ BRANA PAV. 0000 - 0000

MAPA PLATNÉ

Ing. Arch. Ondřej Otto
Studio Otto
Nerudova 1
Jablonec nad Nisou
tel. 606 123 456
www.studio-otto.cz

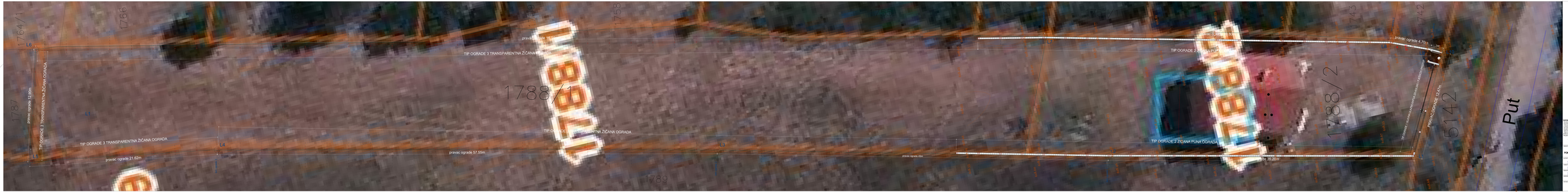

NAPOMENA:
Ovaj elaborat je izrađen u skladu sa Zakonom o prostornom uređenju i gradnji (NN 153/13, 65/17, 114/18, 39/19, 167/03, 16/04, 67/05, 80/05, 124/06, 153/09, 54/10, 116/10, 35/11, 109/11, 144/12, 118/14, 65/15, 112/15, 32/17, 100/17, 118/18, 39/19, 67/19, 80/19, 2/20, 35/20, 124/19, 131/20, 62/23, 36/24, 70/24, 75/24) i Pravilnikom o obveznom sadržaju i opremanju prostornih planova (NN 106/98, 39/04, 45/04, 163/04, 9/05, 67/05, 80/05, 114/05, 109/07, 125/07, 67/08, 90/08, 31/09, 73/09, 157/09, 48/10, 63/11, 96/11, 99/11, 12/12, 116/12, 118/12, 44/13, 58/13, 10/14, 35/14, 61/14, 67/14, 21/15, 37/15, 77/15, 123/15, 3/16, 11/16, 54/16, 12/17, 78/17, 89/17, 114/17, 43/18, 51/18, 62/18, 63/18, 126/19, 2/20, 6/20, 35/20, 44/20, 124/20, 131/20, 62/23, 36/24, 70/24, 75/24).

STUDIO VIRTO
ARHITEKTURA

NOŠENJE I LAVITOVIĆ

POMOĆNI OBJEKAT TIP 2 - OGRADA

LOKACIJA: KATASTARSKI OKOLIŠ BROJ 1787 i 1788 DIO Z GRADA I DIO Z GRADA PO KNJIGI POSTANJA NEKRETNINA

Projektant:	Radoslav Nošenje, Ispred ARH-RN
Suradnik:	Radoslav Nošenje, Ispred ARH-RN
Glavni projektant:	Radoslav Nošenje, Ispred ARH-RN
Ovlaštena osoba:	Radoslav Nošenje, Ispred ARH-RN

DATUM IZRADE: 01.08.

DIREKTOR DRUŠTVA ZA PROJEKTIRANJE:
Radoslav Nošenje, Ispred ARH-RN

Broj:	01
Mjerilo:	1:200
Datum:	01.08.

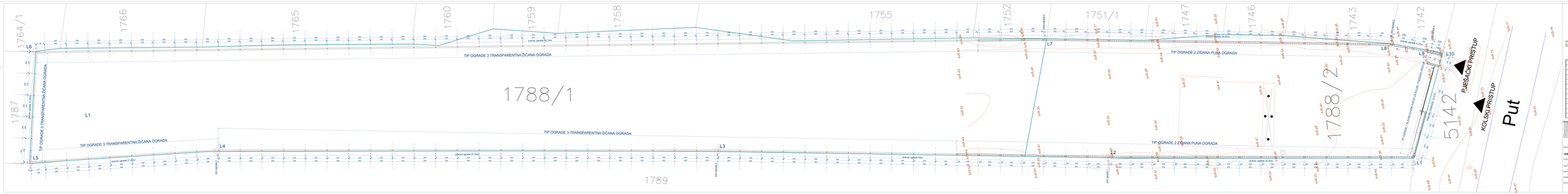

LEGENDA MATERIJALA

Betonski zid		Betonski stup		Metalna ograda	
Betonski zid		Betonski stup		Metalna ograda	

PRELOMNE TAČKE OGRADE		
BROJ	Position X	Position Y
L1	6582034.09	4734277.14
L10	6582035.74	4734271.60
L2	6582031.44	4734311.56
L3	6582040.95	4734355.64
L4	6582052.15	4734412.09
L5	6582055.00	4734433.53
L6	6582067.51	4734430.34
L7	6582046.36	4734316.14
L8	6582038.05	4734277.22
L9	6582036.36	4734272.85

NAPOMENA:

Ograda se postavlja na parcelu u vlasništvu investitora.
Ograda se postavlja na betonske temelje dimenzija 0.40x0.40m.
Betonski temelji se ne ukopavaju u zemlju, nivelacija terena se ne mijenja.
Ograda se postavlja na betonske temelje dimenzija 0.40x0.40m.
Betonski temelji se ne ukopavaju u zemlju, nivelacija terena se ne mijenja.
Ograda se postavlja na betonske temelje dimenzija 0.40x0.40m.
Betonski temelji se ne ukopavaju u zemlju, nivelacija terena se ne mijenja.

STUDIO VIRTO
GRAĐEVINSKI STATIKA, D.O.O.

IZRADIO: BOŠNJAK I ALATOVIĆ

POMOĆNI OBJEKAT TIP 3 - OGRADA

GRAĐEVINSKA PARCELA BROJ: 1788/1 i 1788/2 k.o. ZENICA - GRADSKO PODRUČJE ZENICA

GLAVNI PROJEKTANT:	Nadzor Ibrović Sejo Dipl.ing.arh.	GLAVNI INŽENJER:	Nadzor Ibrović Sejo Dipl.ing.arh.
GLAVNI INŽENJER PROJEKTA:	Nadzor Ibrović Sejo Dipl.ing.arh.	IMENOVANI INŽENJER:	Nadzor Ibrović Sejo Dipl.ing.arh.
		INVESTITOR:	Nadzor Ibrović Sejo Dipl.ing.arh.
		GRAĐA NIVOA:	0
STAV IZDANJA:	01. 000		

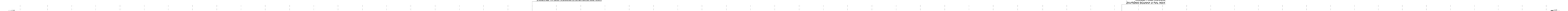

LEGENDA MATERIJALA

	CARBON 60		NO JOINT		PLANK		GRAVEL

NAPOMENE:

- SVI NACRTI SU U APSOLUTNOM MJERILU, MJERILO 1:100 - 1:1
- SVE DIMENZIJE SU IZRAŽENE U MILIMETRIMA, OSIM AKO NIJE DRUGAČIJE NAVEDENO
- SVE DIMENZIJE MORAJU SE PROVJERITI NA GRADILIŠTU PRIJE IZVOĐENJA RADOVA
- SVI NACRTI MORAJU SE PROVJERITI NA GRADILIŠTU PRIJE IZVOĐENJA RADOVA
- NACRTI SE NE SMIJU UPOTREBLJAVATI ZA IZVOĐENJE RADOVA DOK NE BUDU OVJERENI
- NACRTI SE NE SMIJU KOPIRATI NITI DAVATI TREĆIM OSOBAMA BEZ PISMENOG PRISTANKA AUTORA
- PROJEKTANT NE SNOSI ODGOVORNOST ZA NEPOVOLJNE POSLJEDICE KOJE SE MOGU DOGODITI ZBOG NEPOVOLJNOG PONAŠANJA TLA, NEPOVOLJNIH VREMENSKIH UVJETA I DRUGIH NEPOVOLJNIH OKOLNOSTI KOJE NISU U NADLEŽNOSTI PROJEKTANTA

PROJEKTANT:

STUDIO VIRTO

d.o.o. za projektiranje i usluge

IZRADIO:

BOŽIDAR LALATOVIĆ

POMOĆNI OBJEKAT TIP 5 - OGRADA

KATASTARSKE PARCELE BROJ 1758/1 I 1758/2 U GRPNOJ U GRAVACIMA SI PUK-a UPETNE NAŠKE OPĆINA NAŠICE

GLAVNI PROJEKTANT:	Radoslav Živanović, Ispov. Dip.Ing.Arh.	NAZIV PROJEKTA:	**GRAĐEVINA NEBRAJA**
VODITELJ PROJEKTA:	Radoslav Živanović, Ispov. Dip.Ing.Arh.	DATUM:	10/2022.
		MJERILO:	1:100
		SADRŽAJ:	**NACRTI**
		BROJ NACRTA:	**01**
		DATUM IZDANJA:	10/2022.
		BROJ PRILOGA:	JD. IZDB

STUDIO VIRTO d.o.o. za projektiranje i usluge

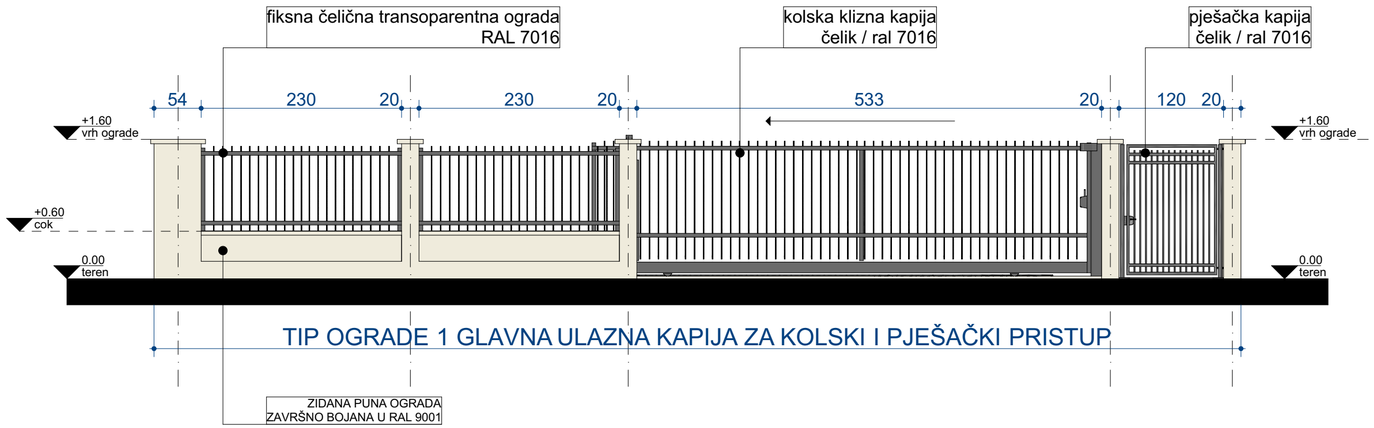

TIP OGRADE 1 GLAVNA ULAZNA KAPIJA ZA KOLSKI I PJEŠAČKI PRISTUP

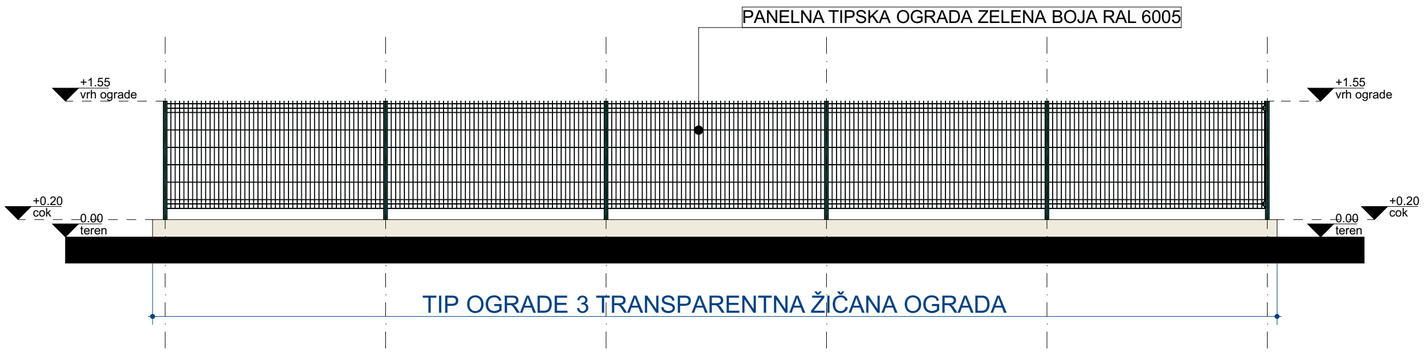

TIP OGRADE 3 TRANSPARENTNA ŽIČANA OGRADA

LEGENDA MATERIJALA

ARMIRANI BETON	BET. BLOK	ŠLJUNAK	ČELIK	BAVALIT

NAPOMENA:

- Sve kote su date u centimetrima (dužinske) i metrima (visinske), a površine u m2.
- Kod zidova kotirana je ispuna (giter blok) odnosno struktura (armirani beton). Slojevi zidova kotirani posebno u osnovama.
- Visine parapeta date su od kote gotovog poda do gornje ivice zidanog ili betonskog dijela parapeta (zidarska mjera).
- U osnovama otvora (vrata i prozora) date su zidarske mjere. Visina vrata je data kao dimenzija od gotovog poda do betonskog nadvratnika.
- Sve mjere za izradu vrata, prozora i staklenih stijena provjeriti na licu mjesta.
- Površine stepeništa u tabeli predstavljaju horizontalnu projekciju podesta i gazišta.
- Zidovi kuhinje su obloženi keramičkim pločicama do visine od 1,5 m u odnosu na kotu gotovog poda kuhinje, a iznad toga su malterisani.
- Slojevi podova navedeni u legendama se računaju od gornje ivice konstrukcije (AB ploče), osim međuspratnih tavanica koje se nalaze iznad otvorenog prostora. U tom slučaju je navedena i konstrukcija i slojevi ispod nje.

PROJEKTANT: STUDIO VIRTO, Gojka Garčevića BB, 81400 Nikšić, Crna Gora	INVESTITOR: **BOŽIDAR LALATOVIĆ**
OBJEKAT: **POMOĆNI OBJEKAT TIP 5 - OGRADA**	LOKACIJA: KATASTARSKE PARCELE BROJ 1788/1 I 1788/2 K.O. OZRINIĆI U OBUHVATU ID PUP-a OPŠTINE NIKŠIĆ, OPŠTINA NIKŠIĆ
AUTOR PROJEKTA: Radovan Đurović, Spec.Sci.Arh.	
VODEĆI PROJEKTANT: Radovan Đurović, Spec.Sci.Arh.	VRSTA TEHNIČKE DOKUMENTACIJE: **IDEJNO REŠENJE**
ODGOVORNI PROJEKTANT: Radovan Đurović, Spec.Sci.Arh.	DIO TEHNIČKE DOKUMENTACIJE: **ARHITEKTURA** — RAZMJERA: 1:50
SARADNICI:	PRILOG: **JUŽNI I SJEVERNI IZGLED** — BR.PRILOGA: **05** — BR. STRANE:
DATUM IZRADE: JUL, 2026.	DATUM REVIZIJE:

DRUŠTVO SA OGRANIČENOM ODGOVORNOŠĆU STUDIO VIRTO NIKŠIĆ

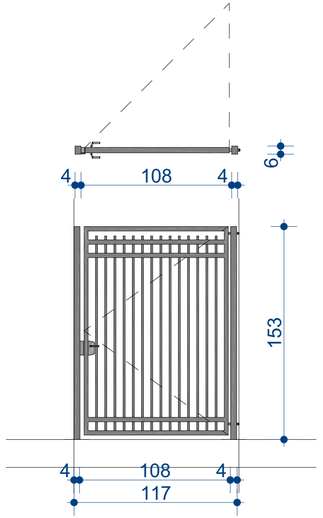

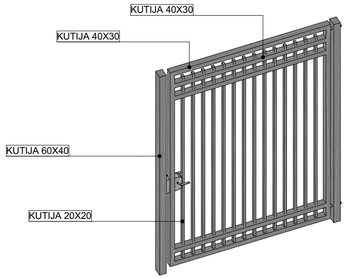

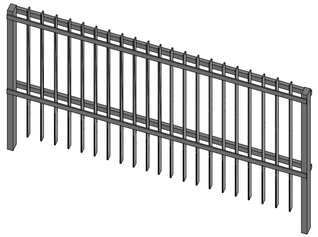

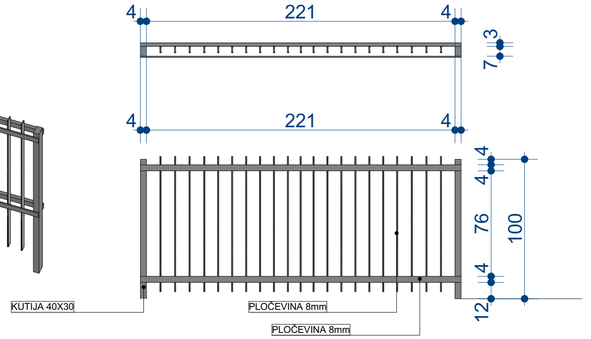

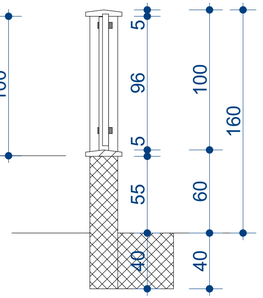

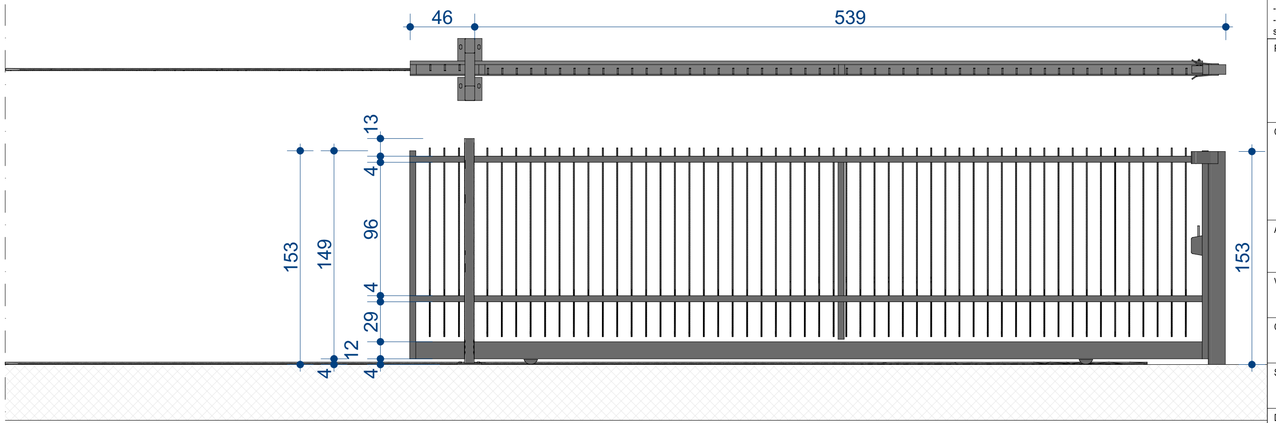

LEGENDA MATERIJALA

ARMIRANI BETON	BET. BLOK	ŠLJUNAK	ČELIK	BAVALIT

NAPOMENA:
- Sve kote su date u centimetrima (dužinske) i metrima (visinske), a površine u m2.
- Kod zidova kotirana je ispuna (gliter blok) odnosno struktura (armirani beton). Slojevi zidova kotirani posebno u osnovama.
- Visine parapeta date su od kote gotovog poda do gornje ivice zidanog ili betonskog dijela parapeta (zidarska mjera).
- U osnovama otvora (vrata i prozora) date su zidarske mjere. Visina vrata je data kao dimenzija od gotovog poda do betonskog nadvratnika.
- Sve mjere za izradu vrata, prozora i staklenih stijena provjeriti na licu mjesta.
- Površine stepeništa u tabeli predstavljaju horizontalnu projekciju podesta i gazišta.
- Zidovi kuhinje su obloženi keramičkim pločicama do visine od 1,5 m u odnosu na kotu gotovog poda kuhinje, a iznad toga su malterisani.
- Slojevi podova navedeni u legendama se računaju od gornje ivice konstrukcije (AB ploče), osim međuspratnih tavanica koje se nalaze iznad otvorenog prostora. U tom slučaju je navedena i konstrukcija i slojevi ispod nje.

PROJEKTANT: STUDIO VIRTO, Gojka Garčevića BB, 81400 Nikšić, Crna Gora	INVESTITOR: **BOŽIDAR LALATOVIĆ**
OBJEKAT: **POMOĆNI OBJEKAT TIP 5 - OGRADA**	LOKACIJA: KATASTARSKE PARCELE BROJ 1788/1 I 1788/2 K.O. OZRINIĆI U OBUHVATU ID PUP-a OPŠTINE NIKŠIĆ, OPŠTINA NIKŠIĆ
AUTOR PROJEKTA: Radovan Đurović, Spec.Sci.Arh.	
VODEĆI PROJEKTANT: Radovan Đurović, Spec.Sci.Arh.	VRSTA TEHNIČKE DOKUMENTACIJE: **IDEJNO REŠENJE**
ODGOVORNI PROJEKTANT: Radovan Đurović, Spec.Sci.Arh.	DIO TEHNIČKE DOKUMENTACIJE: **ARHITEKTURA** — RAZMJERA: 1:50
SARADNICI:	PRILOG: **BRAVARSKI ELEMENTI OGRADE** — BR.PRILOGA: **06** — BR. STRANE:
DATUM IZRADE: JUL, 2026.	DATUM REVIZIJE:

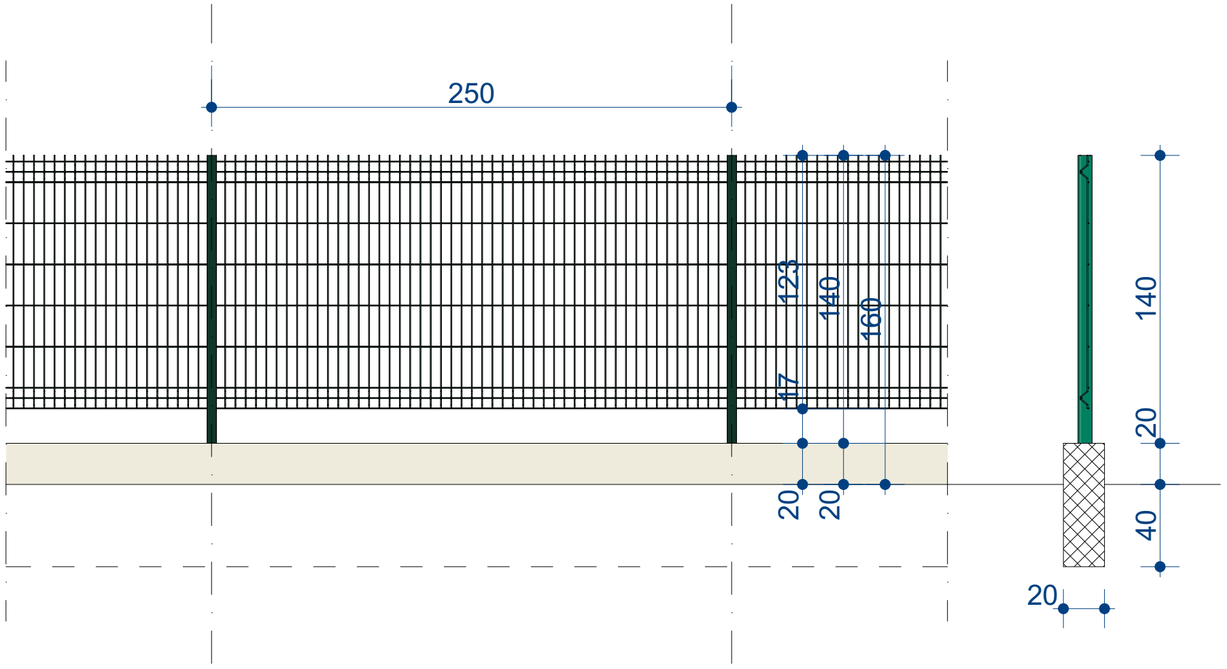

LEGENDA MATERIJALA

ARMIRANI BETON	BET. BLOK	ŠLJUNAK	ČELIK	BAVALIT

NAPOMENA:

- Sve kote su date u centimetrima (dužinske) i metrima (visinske), a površine u m2.
- Kod zidova kotirana je ispuna (giter blok) odnosno struktura (armirani beton). Slojevi zidova kotirani posebno u osnovama.
- Visine parapeta date su od kote gotovog poda do gornje ivice zidanog ili betonskog dijela parapeta (zidarska mjera).
- U osnovama otvora (vrata i prozora) date su zidarske mjere. Visina vrata je data kao dimenzija od gotovog poda do betonskog nadvratnika.
- Sve mjere za izradu vrata, prozora i staklenih stijena provjeriti na licu mjesta.
- Površine stepeništa u tabeli predstavljaju horizontalnu projekciju podesta i gazišta.
- Zidovi kuhinje su obloženi keramičkim pločicama do visine od 1,5 m u odnosu na kotu gotovog poda kuhinje, a iznad toga su malterisani.
- Slojevi podova navedeni u legendama se računaju od gornje ivice konstrukcije (AB ploče), osim međuspratnih tavanica koje se nalaze iznad otvorenog prostora. U tom slučaju je navedena i konstrukcija i slojevi ispod nje.

PROJEKTANT: STUDIO VIRTO, Gojka Garčevića BB, 81400 Nikšić, Crna Gora	INVESTITOR: **BOŽIDAR LALATOVIĆ**
OBJEKAT: **POMOĆNI OBJEKAT TIP 5 - OGRADA**	LOKACIJA: KATASTARSKE PARCELE BROJ 1788/1 I 1788/2 K.O. OZRINIĆI U OBUHVATU ID PUP-a OPŠTINE NIKŠIĆ, OPŠTINA NIKŠIĆ
AUTOR PROJEKTA: Radovan Đurović, Spec.Sci.Arh.	
VODEĆI PROJEKTANT: Radovan Đurović, Spec.Sci.Arh.	VRSTA TEHNIČKE DOKUMENTACIJE: **IDEJNO REŠENJE**
ODGOVORNI PROJEKTANT: Radovan Đurović, Spec.Sci.Arh.	DIO TEHNIČKE DOKUMENTACIJE: **ARHITEKTURA** — RAZMJERA: 1:50
SARADNICI:	PRILOG: **ZANATSKI ELEMENTI OGRADE** — BR.PRILOGA: **07** — BR. STRANE:
DATUM IZRADE: JUL, 2026.	DATUM REVIZIJE:

DRUŠTVO SA OGRANIČENOM ODGOVORNOŠĆU STUDIO VIRTO NIKŠIĆ

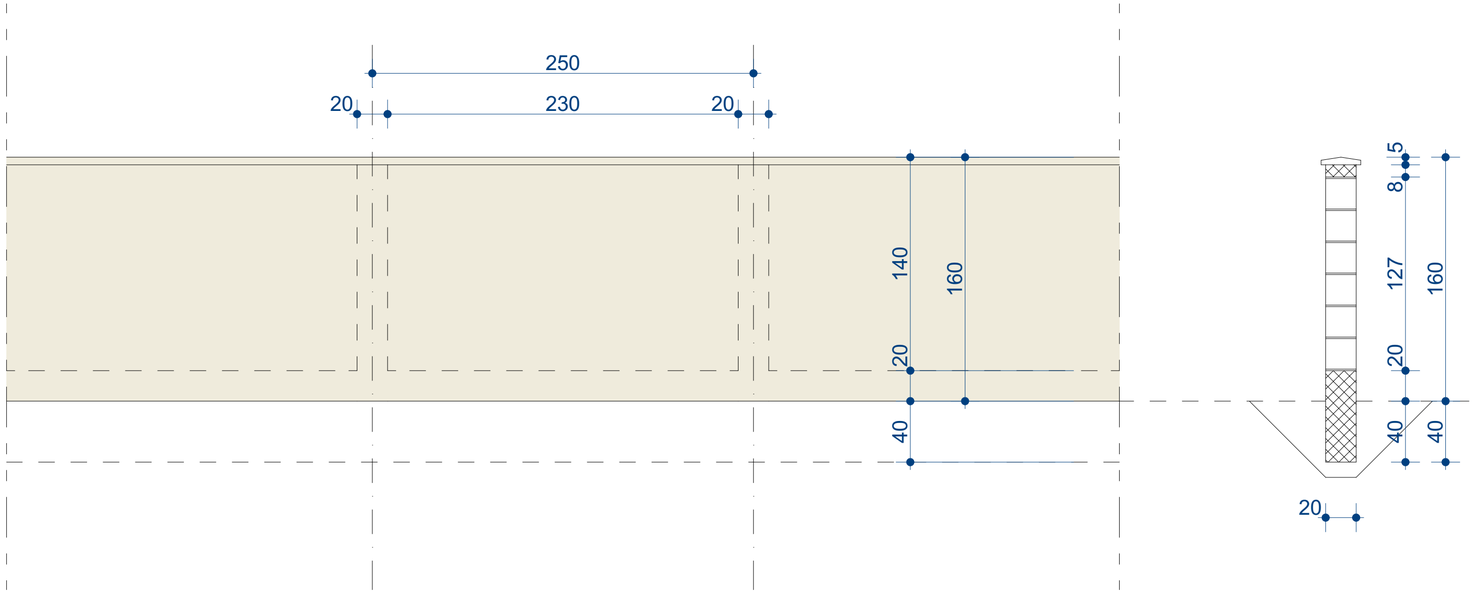

LEGENDA MATERIJALA

ARMIRANI BETON	BET. BLOK	ŠLJUNAK	ČELIK	BAVALIT

NAPOMENA:
- Sve kote su date u centimetrima (dužinske) i metrima (visinske), a površine u m2.
- Kod zidova kotirana je ispuna (giter blok) odnosno struktura (armirani beton). Slojevi zidova kotirani posebno u osnovama.
- Visine parapeta date su od kote gotovog poda do gornje ivice zidanog ili betonskog dijela parapeta (zidarska mjera).
- U osnovama otvora (vrata i prozora) date su zidarske mjere. Visina vrata je data kao dimenzija od gotovog poda do betonskog nadvratnika.
- Sve mjere za izradu vrata, prozora i staklenih stijena provjeriti na licu mjesta.
- Površine stepeništa u tabeli predstavljaju horizontalnu projekciju podesta i gazišta.
- Zidovi kuhinje su obloženi keramičkim pločicama do visine od 1,5 m u odnosu na kotu gotovog poda kuhinje, a iznad toga su malterisani.
- Slojevi podova navedeni u legendama se računaju od gornje ivice konstrukcije (AB ploče), osim međuspratnih tavanica koje se nalaze iznad otvorenog prostora. U tom slučaju je navedena i konstrukcija i slojevi ispod nje.

PROJEKTANT: STUDIO VIRTO, Gojka Garčevića BB, 81400 Nikšić, Crna Gora	INVESTITOR: **BOŽIDAR LALATOVIĆ**
OBJEKAT: **POMOĆNI OBJEKAT TIP 5 - OGRADA**	LOKACIJA: KATASTARSKE PARCELE BROJ 1788/1 I 1788/2 K.O. OZRINIĆI U OBUHVATU ID PUP-a OPŠTINE NIKŠIĆ, OPŠTINA NIKŠIĆ
AUTOR PROJEKTA: Radovan Đurović, Spec.Sci.Arh.	
VODEĆI PROJEKTANT: Radovan Đurović, Spec.Sci.Arh.	VRSTA TEHNIČKE DOKUMENTACIJE: **IDEJNO REŠENJE**
ODGOVORNI PROJEKTANT: Radovan Đurović, Spec.Sci.Arh.	DIO TEHNIČKE DOKUMENTACIJE: **ARHITEKTURA** — RAZMJERA: 1:50
SARADNICI:	PRILOG: **GRAĐEVINSKO ZANATSKI ELEMENTI OGRADE** — BR.PRILOGA: **08** — BR. STRANE:
DATUM IZRADE: JUL, 2026.	DATUM REVIZIJE:

LEGENDA MATERIJALA

ARMIRANI BETON	BET. BLOK	ŠLJUNAK	ČELIK	BAVALIT

NAPOMENA:
- Sve kote su date u centimetrima (dužinske) i metrima (visinske), a površine u m2.
- Kod zidova kotirana je ispuna (giter blok) odnosno struktura (armirani beton). Slojevi zidova kotirani posebno u osnovama.
- Visine parapeta date su od kote gotovog poda do gornje ivice zidanog ili betonskog dijela parapeta (zidarska mjera).
- U osnovama otvora (vrata i prozora) date su zidarske mjere. Visina vrata je data kao dimenzija od gotovog poda do betonskog nadvratnika.
- Sve mjere za izradu vrata, prozora i staklenih stijena provjeriti na licu mjesta.
- Površine stepeništa u tabeli predstavljaju horizontalnu projekciju podesta i gazišta.
- Zidovi kuhinje su obloženi keramičkim pločicama do visine od 1,5 m u odnosu na kotu gotovog poda kuhinje, a iznad toga su malterisani.
- Slojevi podova navedeni u legendama se računaju od gornje ivice konstrukcije (AB ploče), osim međuspratnih tavanica koje se nalaze iznad otvorenog prostora. U tom slučaju je navedena i konstrukcija i slojevi ispod nje.

PROJEKTANT: STUDIO VIRTO, Gojka Garčevića BB, 81400 Nikšić, Crna Gora	INVESTITOR: **BOŽIDAR LALATOVIĆ**
OBJEKAT: **POMOĆNI OBJEKAT TIP 5 - OGRADA**	LOKACIJA: KATASTARSKE PARCELE BROJ 1788/1 I 1788/2 K.O. OZRINIĆI U OBUHVATU ID PUP-a OPŠTINE NIKŠIĆ, OPŠTINA NIKŠIĆ
AUTOR PROJEKTA: Radovan Đurović, Spec.Sci.Arh.	
VODEĆI PROJEKTANT: Radovan Đurović, Spec.Sci.Arh.	VRSTA TEHNIČKE DOKUMENTACIJE: **IDEJNO REŠENJE**
ODGOVORNI PROJEKTANT: Radovan Đurović, Spec.Sci.Arh.	DIO TEHNIČKE DOKUMENTACIJE: **ARHITEKTURA** — RAZMJERA: 1:50
SARADNICI:	PRILOG: **VIZUELIZACIJA** — BR.PRILOGA: **09** — BR. STRANE:
DATUM IZRADE: JUL, 2026.	DATUM REVIZIJE:

LEGENDA MATERIJALA

ARMIRANI BETON	BET. BLOK	ŠLJUNAK	ČELIK	BAVALIT

NAPOMENA:

- Sve kote su date u centimetrima (dužinske) i metrima (visinske), a površine u m2.
- Kod zidova kotirana je ispuna (giter blok) odnosno struktura (armirani beton). Slojevi zidova kotirani posebno u osnovama.
- Visine parapeta date su od kote gotovog poda do gornje ivice zidanog ili betonskog dijela parapeta (zidarska mjera).
- U osnovama otvora (vrata i prozora) date su zidarske mjere. Visina vrata je data kao dimenzija od gotovog poda do betonskog nadvratnika.
- Sve mjere za izradu vrata, prozora i staklenih stijena provjeriti na licu mjesta.
- Površine stepeništa u tabeli predstavljaju horizontalnu projekciju podesta i gazišta.
- Zidovi kuhinje su obloženi keramičkim pločicama do visine od 1,5 m u odnosu na kotu gotovog poda kuhinje, a iznad toga su malterisani.
- Slojevi podova navedeni u legendama se računaju od gornje ivice konstrukcije (AB ploče), osim međuspratnih tavanica koje se nalaze iznad otvorenog prostora. U tom slučaju je navedena i konstrukcija i slojevi ispod nje.

PROJEKTANT: STUDIO VIRTO, Gojka Garčevića BB, 81400 Nikšić, Crna Gora		INVESTITOR: BOŽIDAR LALATOVIĆ	
OBJEKAT: POMOĆNI OBJEKAT TIP 5 - OGRADA		LOKACIJA: KATASTARSKE PARCELE BROJ 1788/1 I 1788/2 K.O. OZRINIĆI U OBUHVATU ID PUP-a OPŠTINE NIKŠIĆ, OPŠTINA NIKŠIĆ	
AUTOR PROJEKTA: Radovan Đurović, Spec.Sci.Arh.			
VODEĆI PROJEKTANT: Radovan Đurović, Spec.Sci.Arh.		VRSTA TEHNIČKE DOKUMENTACIJE: IDEJNO REŠENJE	
ODGOVORNI PROJEKTANT: Radovan Đurović, Spec.Sci.Arh.		DIO TEHNIČKE DOKUMENTACIJE: ARHITEKTURA	RAZMJERA: 1:50
SARADNICI:		PRILOG: VIZUELIZACIJA	BR.PRILOGA: 10 / BR. STRANE:
DATUM IZRADE: JUL, 2026.		DATUM REVIZIJE:	

LEGENDA MATERIJALA

ARMIRANI BETON	BET. BLOK	ŠLJUNAK	ČELIK	BAVALIT

NAPOMENA:

- Sve kote su date u centimetrima (dužinske) i metrima (visinske), a površine u m2.
- Kod zidova kotirana je ispuna (giter blok) odnosno struktura (armirani beton). Slojevi zidova kotirani posebno u osnovama.
- Visine parapeta date su od kote gotovog poda do gornje ivice zidanog ili betonskog dijela parapeta (zidarska mjera).
- U osnovama otvora (vrata i prozora) date su zidarske mjere. Visina vrata je data kao dimenzija od gotovog poda do betonskog nadvratnika.
- Sve mjere za izradu vrata, prozora i staklenih stijena provjeriti na licu mjesta.
- Površine stepeništa u tabeli predstavljaju horizontalnu projekciju podesta i gazišta.
- Zidovi kuhinje su obloženi keramičkim pločicama do visine od 1,5 m u odnosu na kotu gotovog poda kuhinje, a iznad toga su malterisani.
- Slojevi podova navedeni u legendama se računaju od gornje ivice konstrukcije (AB ploče), osim međuspratnih tavanica koje se nalaze iznad otvorenog prostora. U tom slučaju je navedena i konstrukcija i slojevi ispod nje.

PROJEKTANT: STUDIO VIRTO, Gojka Garčevića BB, 81400 Nikšić, Crna Gora		INVESTITOR: **BOŽIDAR LALATOVIĆ**	
OBJEKAT: **POMOĆNI OBJEKAT TIP 5 - OGRADA**		LOKACIJA: KATASTARSKE PARCELE BROJ 1788/1 I 1788/2 K.O. OZRINIĆI U OBUHVATU ID PUP-a OPŠTINE NIKŠIĆ, OPŠTINA NIKŠIĆ	
AUTOR PROJEKTA: Radovan Đurović, Spec.Sci.Arh.			
VODEĆI PROJEKTANT: Radovan Đurović, Spec.Sci.Arh.		VRSTA TEHNIČKE DOKUMENTACIJE: **IDEJNO REŠENJE**	
ODGOVORNI PROJEKTANT: Radovan Đurović, Spec.Sci.Arh.		DIO TEHNIČKE DOKUMENTACIJE: **ARHITEKTURA**	RAZMJERA: 1:50
SARADNICI:		PRILOG: **VIZUELIZACIJA**	BR.PRILOGA: **11** / BR. STRANE:
DATUM IZRADE: JUL, 2026.		DATUM REVIZIJE:	